CAVES À VIN

Le Chai

L'ART DE CULTIVER L'ESPRIT D'EXCELLENCE

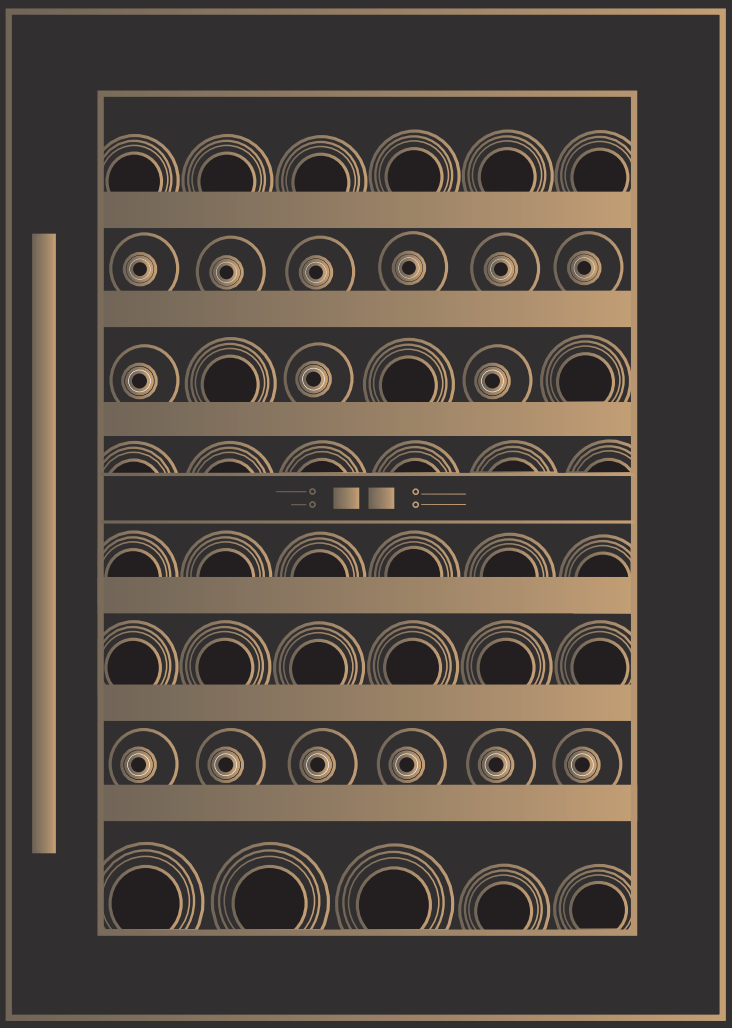

Collection 2022

COLLECTION
CAVES À VIN
2022

Le Chai, pour que chaque vin trouve son écrin ...

Flashez-moi

Préserver et sublimer l'authenticité des vins avec équilibre et précision, telle est la vocation de la marque Le Chai.

Une passion qui prend sa source dans la magie des terroirs et la culture ancestrale de la conservation des vins et de leur vieillissement.

C'est fort de cet esprit du respect des traditions que Le Chai perpétue le goût de l'excellence à travers ses gammes de caves de service, de conservation et de vieillissement.

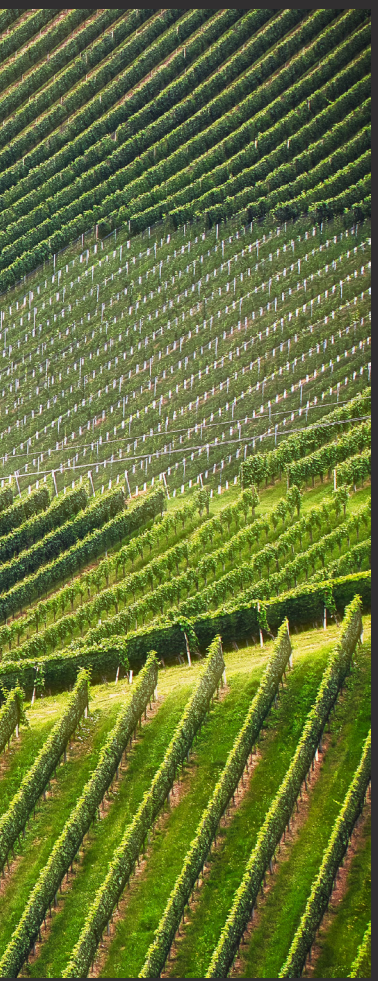

Des vins de bon aloi aux plus grands millésimes, chaque vin se bonifie dans un environnement idéal et propre à son arrivée à maturité.

Arôme, bouquet, charpente, robe et corpulence… Grâce à la maitrise de la température, de la stabilité voire du réglage de l'humidité des caves à vin Le Chai, vos crus sont rigoureusement accompagnés jusqu'à leur apogée.

Pour partager des moments de convivialité ou pour déguster des millésimes d'exception, Le Chai garde votre plaisir intact.

A quelle température déguster son vin ?

8 à 10°C

Rosés

15 à 18°C

Bourgognes rouges

8 à 10°C

Vins blancs secs

14 à 18°C

Bordeaux rouges

7 à 9°C

Vins blancs sucrés

10 à 14°C

Vins rouges légers

5 à 7°C

Champagnes et mousseux

Les types de bouteilles

La capacité de nos caves à vin est mesurée sur la base de bouteilles Bordeaux tradition 75 cl.

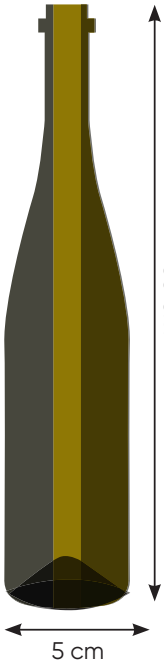

Alsace
75 cl

Dite d'Alsace ou flûte rhénane, cette forme est idéale pour la conservation des vins blancs.

Ce type de bouteille provient de la zone viticole du Rhin, en Allemagne.

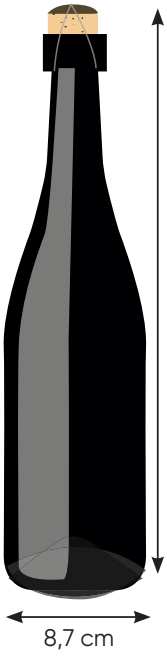

Champagne
75 cl

La bouteille Champenoise est utilisée pour la conservation des vins pétillants ou des champagnes.

En plus de sa capacité standard, il existe de nombreux formats variant en contenance.

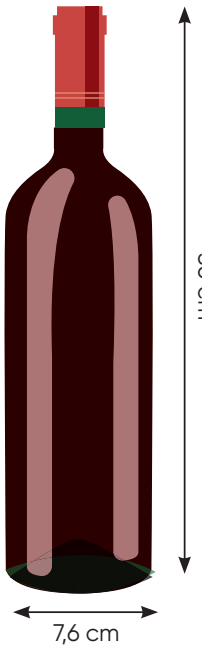

Bordeaux tradition
75 cl

Du nom de sa ville d'origine, la bouteille bordelaise est la plus répandue dans le commerce.

En général, le verre de celle-ci est de couleur foncée pour conserver les vins rouges.

Bourgogne tradition
75 cl

La bouteille bourgignonne provient de la région de Bourgogne, connue pour sa production viticole.

Ruinart
75 cl

Champagne caractéristique de la Maison Ruinart.

Sommaire

LA GAMME ENCASTRABLE	**page 8**
• LES SOUS-PLANS 82 CM	**page 14**
• LES SOUS-PLANS 88 CM	**page 18**
• LES COLONNES	**page 24**
• LES COLONNES PUSH OPEN	**page 28**
• LES INTÉGRABLES	**page 32**
• LES ENCHASSABLES	**page 38**
LA COLLECTION CHROMA	**page 42**
LA GAMME POSE LIBRE	**page 48**
• LES VIEILLISSEMENTS	**page 54**
LA GAMME PRO	**page 62**
• LA COLLECTION Z	**page 70**
RÉCAPITULATIF DE GAMME	**page 74**
SCHÉMAS	**page 78**

La gamme encastrable

L'encastrable

Des caves à vin qui s'intègrent dans une colonne de meuble de cuisine ou sous un plan de travail. Il existe une sous famille avec les enchassables qui s'intègrent à l'intérieur d'une niche. Celles-ci sont non standardisées.

→ 2 poignées sont incluses (noire et inox) pour toutes les caves sous-plan et colonnes en version noire.

Les sous-plan

Les hauteurs 82 et 88 cm en sous-plan

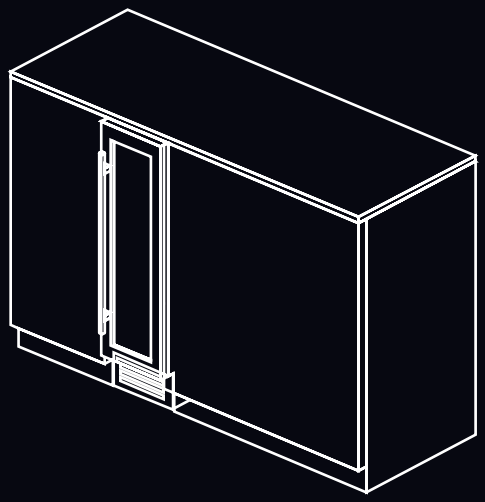

Une cave à vin de 88 cm avec une porte de 78 cm de hauteur s'intégrera parfaitement à votre cuisine sous un plan de travail de 90 cm.

Avec une hauteur sous-plan de 82 cm et une porte de 72 cm, il faudra ajouter une pièce en bois au-dessus de la cave.

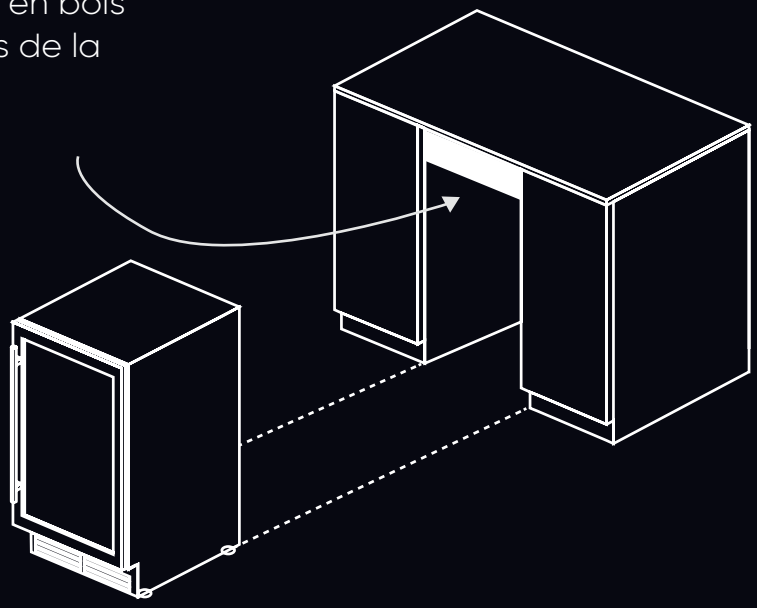

Les deux options étant possible, le choix de la hauteur de votre cave est alors une question esthétique.

Les 82 cm Sous-Plan

LB445

CAVE MULTI-USAGES

➔ Porte triple vitrage anti-UV : Pour bien vieillir, le vin à besoin d'être préservé de la lumière.

➔ Affichage LED : Gestion électronique des températures.

➔ 4 clayettes bois + 1 demie / fronton inox : Esthétique, naturelle et plus solide grâce au fronton inox qui rigidifie la clayette.

➔ Système anti-vibrations : Protège le vin contre les vibrations, nuisibles au bon vieillissement du vin.

2 ZONES

82 cm SOUS PLAN

LM180 I LMN180
CAVE DE SERVICE

18

Mise en température : +5°C – +18°C

1 ZONE

82 cm SOUS PLAN

Dimensions (HxLxP) : 82 x 29,5 x 57,1 cm

Caractéristiques générales

• Encastrable • Porte réversible • Porte 72 cm • Poignée externe Inox • Poignée noire incluse (seulement pour les modèles noirs) • Triple vitrage, traité anti-UV • 5 + 1 demie clayettes bois fronton inox • Contrôle électronique avec affichage digital LED bleues • Éclairage LED bleues • Système d'humidification manuel • Système anti-vibration

• Consommation : 98 kWh/an • Niveau sonore : 39 dB
• Classe sonore : C • Froid ventilé

Caractéristiques techniques

• Volume utile : 58 L • Classe climatique : ST (+16°C à +38°C)
• Poids net : 28 kg

A G F	INOX	EAN : 3260449038089
	NOIR	EAN : 3260449045964

*chargement maximum

Retrouvez le shéma d'encastrement p 80.

LB160 I LBN160
CAVE MULTI-USAGES

16

Zone gauche : +5°C – +18°C I 5 bouteilles
Zone droite : +5°C – +18°C I 11 bouteilles

2 ZONES

82 cm SOUS PLAN

Dimensions (HxLxP) : 82 x 29,5 x 57,2 cm

Caractéristiques générales

• Encastrable • Porte réversible • Porte : 72 cm • Poignée externe Inox • Poignée noire incluse (seulement pour les modèles noirs) • Triple vitrage, traité anti-UV • 4 + 1 demie clayettes bois fronton inox • Contrôle sensitif avec affichage digital LED bleues • Éclairage LED bleues • Alarme porte ouverte • Système d'humidification manuel • Système anti-vibration

• Consommation : 123 kWh/an • Niveau sonore : 39 dB
• Classe sonore : C • Froid ventilé

Caractéristiques techniques

• Volume utile : 52 L • Classe climatique : ST (+16°C à +38°C)
• Poids net : 27 kg

A G G	INOX	EAN : 3260449041614
	NOIR	EAN : 3260449041621

*chargement maximum

Retrouvez le shéma d'encastrement p 80.

LSB380 I LSBN380
CAVE MULTI-USAGES

38

Zone gauche : +5°C – +18°C I 19 bouteilles
Zone droite : +5°C – +18°C I 19 bouteilles

2 ZONES

82 cm SOUS PLAN

Dimensions (HxLxP) : 82 x 59,5 x 57,3 cm

Retrouvez le shéma d'encastrement p 80.

Caractéristiques générales

• Encastrable • Porte non réversible • Porte : 72 cm • Poignée externe Inox • Poignée noire incluse (seulement pour les modèles noirs) • Triple vitrage, traité anti-UV • 10 + 2 demies clayettes bois fronton inox • Contrôle électronique avec affichage digital LED bleues • Éclairage LED bleues • Système d'humidification manuel • Système anti-vibration

• Consommation : 142 kWh/an • Niveau sonore : 39 dB
• Classe sonore : C • Froid ventilé

Caractéristiques techniques

• Volume utile : 119 L • Classe climatique : N (+16°C à +32°C)
• Poids net : 50 kg

A↑G F	INOX NOIR	EAN : 3260449041584 EAN : 3260449042833

*chargement maximum

LM480 I LMN480
CAVE DE SERVICE

49

Mise en température : +5°C – +18°C

1 ZONE

82 cm SOUS PLAN

Dimensions (HxLxP) : 82 x 59,5 x 57,2 cm

Retrouvez le shéma d'encastrement p 80.

Caractéristiques générales

• Encastrable • Porte réversible • Porte : 72 cm • Poignée externe Inox • Poignée noire incluse (seulement pour les modèles noirs) • Triple vitrage, traité anti-UV • 4 + 1 demie clayettes bois fronton inox • Contrôle électronique avec affichage digital LED bleues • Éclairage LED bleues • Système d'humidification manuel • Système anti-vibration

• Consommation : 130 kWh/an • Niveau sonore : 39 dB
• Classe sonore : C • Froid ventilé

Caractéristiques techniques

• Volume utile : 146 L • Classe climatique : N (+16°C à +32°C)
• Poids net : 49 kg

A↑G G	INOX NOIR	EAN : 3260449038096 EAN : 3260449050432

*chargement maximum

LB445 I LBN445

CAVE MULTI-USAGES

44*

Zone supérieure : +5°C – +10°C I 16 bouteilles
Zone inférieure : +10°C – +18°C I 28 bouteilles

2 ZONES

82 cm SOUS PLAN

Dimensions (HxLxP) : 82 x 59,5 x 57,3 cm

Caractéristiques générales

• Encastrable • Porte réversible • Porte : 72 cm • Poignée externe Inox • Poignée noire incluse (seulement pour les modèles noirs) • Triple vitrage, traité anti-UV • 4 + 1 demie clayettes bois fronton inox • Contrôle électronique avec affichage LED bleues • Éclairage LED bleues • Système d'humidification manuel • Système anti-vibration

• Consommation : 145 kWh/an • Niveau sonore : 39 dB
• Classe sonore : C • Froid ventilé

Caractéristiques techniques

• Volume utile : 129 L • Classe climatique : N (+16°C à +32°C)
• Poids net : 49 kg

A to G	INOX	EAN : 3260449044769
	NOIR	EAN : 3260449044776

*chargement maximum

Retrouvez le shéma d'encastrement p 80.

Les Sous Plan **- 86 cm**

LM70 I LMN70

CAVE DE SERVICE

7*

Mise en température : +5°C – +18°C

1 ZONE

86 cm SOUS PLAN

Dimensions (HxLxP) : 86,5 x 14,5 x 47,1 cm

Caractéristiques générales

• Encastrable • Porte réversible • Porte : 72 cm • Poignée externe Inox • Poignée noire incluse (seulement pour les modèles noirs) • Triple vitrage, traité anti-UV • 6 clayettes fils • Contrôle sensitif avec affichage digital LED bleues • Éclairage LED bleues • Système d'humidification manuel • Système anti-vibration

• Consommation : 133 kWh/an • Niveau sonore : 39 dB
• Classe sonore : C • Froid ventilé

• Ne convient pas pour les bouteilles type Champagne, bouteilles hautes "style Alsace" et bouteilles hors dimensions. Adaptée pour les Bourgogne tradition et Bordeaux tradition de 75 cl.

Caractéristiques techniques

• Volume utile : 54 L • Classe climatique : ST (+16°C à +38°C)
• Poids net : 19 kg

A to G	INOX	EAN : 3260449038072
	NOIR	EAN : 3260449047043

*chargement maximum

Retrouvez le shéma d'encastrement p 80.

Les 88 cm Sous-Plan

LBN458PO

CAVE MULTI-USAGES

➔ **Push open** : Ouvrez votre cave d'une simple pression grâce à l'ouverture assistée. En cas d'ouverture involontaire, la porte se referme automatiquement.

➔ **Affichage LED** : Gestion électronique des températures.

➔ **4 clayettes bois / fronton inox** : Esthétique, naturelle et plus solide grâce au fronton inox qui rigidifie la clayette.

➔ **Système anti-vibrations** : Protège le vin contre les vibrations, nuisibles au bon vieillissement du vin.

➔ **Porte triple vitrage traitée anti-UV** : Pour bien vieillir, le vin à besoin d'être préservé de la lumière.

2 ZONES

88 cm SOUS PLAN

PUSH OPEN

LM78 I LMN78
CAVE DE SERVICE

7

Mise en température : +5°C - +22°C

1 ZONE

88 cm SOUS PLAN

Dimensions (HxLxP) : 88 x 15 x 53 cm

Caractéristiques générales

• Encastrable • Porte réversible • Porte : 78 cm • Poignée externe Inox • Poignée noire incluse (seulement pour les modèles noirs) • Triple vitrage, traité anti-UV • Contrôle sensitif avec affichage digital LED bleues • Éclairage LED bleues • Système d'humidification manuel • Système anti-vibration

• Consommation : 142 kWh/an • Niveau sonore : 39 dB
• Classe sonore : C • Froid ventilé

• Ne convient pas pour les bouteilles type Champagne et bouteilles hors dimensions. Adaptée pour les Bourgogne tradition et Bordeaux tradition de 75 cl.

Caractéristiques techniques

• Volume utile : 112 L • Classe climatique : ST (+16°C à +38°C)
• Poids net : 20 kg

A G	INOX	EAN : 3260449043731
	NOIR	EAN : 3260449043748

*chargement maximum

Retrouvez le shéma d'encastrement p 81.

LB178 I LBN178
CAVE MULTI-USAGES

17

Zone supérieure : +10°C - +18°C I 6 bouteilles
Zone inférieure : +5°C - +10°C I 11 bouteilles

2 ZONES

88 cm SOUS PLAN

Dimensions (HxLxP) : 88,2 x 29,5 x 57,2 cm

Caractéristiques générales

• Encastrable • Porte réversible • Porte : 78 cm • Poignée externe Inox • Poignée noire incluse (seulement pour les modèles noirs) • Triple vitrage, traité anti-UV • 4 clayettes bois fronton inox • Contrôle électronique avec affichage digital LED bleues • Éclairage LED bleues • Système d'humidification manuel • Système anti-vibration

• Consommation : 135 kWh/an • Niveau sonore : 38 dB
• Classe sonore : C • Froid ventilé

Caractéristiques techniques

• Volume utile : 60 L • Classe climatique : N (+16°C à +32°C)
• Poids net : 32 kg

A G	INOX	EAN : 3260449044226
	NOIR	EAN : 3260449044233

*chargement maximum

Retrouvez le shéma d'encastrement p 81.

LBN458PO
CAVE MULTI-USAGES

45

Zone supérieure : +5°C - +10°C I 15 bouteilles
Zone inférieure : +15°C - +20°C I 30 bouteilles

2 ZONES | 88 cm SOUS PLAN | PUSH OPEN

Dimensions (HxLxP) : 88 x 59,5 x 55,6 cm

Caractéristiques générales

• Encastrable • Porte réversible • Porte : 78 cm • Sans poignée, ouverture électrique • Triple vitrage, traité anti-UV • 4 clayettes bois fronton inox • Contrôle sensitif avec affichage digital LED bleues • Éclairage LED bleues • Système d'humidification manuel • Système anti-vibration • Fermeture douce de la porte • Alarme de porte ouverte • Alarme de température

• Consommation : 151 kWh/an • Niveau sonore : 40 dB
• Classe sonore : C • Froid ventilé

Caractéristiques techniques

• Volume utile : 134 L • Classe climatique : ST (+16°C à +38°C)
• Poids net : 52 kg

A↑G	NOIR	EAN : 3260449044523

*chargement maximum

Retrouvez le shéma d'encastrement p 81.

LB468 I LBN468
CAVE MULTI-USAGES

46

Zone supérieure : +5°C - +10°C I 16 bouteilles
Zone inférieure : +10°C - +18°C I 30 bouteilles

2 ZONES | 88 cm SOUS PLAN

Dimensions (HxLxP) : 88,3 x 59,5 x 57,2 cm

Caractéristiques générales

• Encastrable • Porte réversible • Porte : 78 cm • Poignée externe Inox • Poignée noire incluse (seulement pour les modèles noirs) • Triple vitrage, traité anti-UV • 5 clayettes bois fronton inox • Contrôle électronique avec affichage digital LED bleues • Éclairage LED bleues • Système d'humidification manuel • Système anti-vibration

• Consommation : 146 kWh/an • Niveau sonore : 40 dB
• Classe sonore : C • Froid ventilé

Caractéristiques techniques

• Volume utile : 129 L • Classe climatique : N (+16°C à +32°C)
• Poids net : 59 kg

A↑G	INOX	EAN : 3260449044240
	NOIR	EAN : 3260449044257

*chargement maximum

Retrouvez le shéma d'encastrement p 81.

Les colonnes

NICHE 45 cm

NICHE 60 cm

NICHE 88 cm

NICHE 122 cm

NICHE 178 cm

Les colonnes

LTN895

CAVE MULTI-USAGES

3 ZONES DE TEMPÉRATURE

➔ Éclairage intérieur LED bleues : Utilise peu d'énergie et n'émet que très peu de chaleur et aucune radiation infrarouge.

➔ Affichage LED : Gestion électronique des températures.

➔ 8 clayettes bois / fronton inox : Esthétique, naturel et solide pour des clayettes plus durables.

➔ Système anti-vibrations : Protège le vin contre les vibrations, nuisibles au bon vieillissement du vin.

➔ Porte traitée anti-UV : Pour bien vieillir, le vin à besoin d'être préservé de l'obscurité.

NICHE **178** cm

LM245 I LMN245
CAVE DE SERVICE

24

Mise en température : +5°C - +22°C

1 ZONE

NICHE 45 cm

Dimensions (HxLxP) : 45,5 x 59 x 55,8 cm

Caractéristiques générales

• Encastrable • Porte réversible • Poignée externe Inox • Poignée noire incluse (seulement pour les modèles noirs) • Triple vitrage, traité anti-UV • 3 clayettes bois fronton inox • Contrôle sensitif avec affichage digital LED bleues • Éclairage LED bleues • Système d'humidification manuel • Système anti-vibration

• Consommation : 100 kWh/an • Niveau sonore : 37 dB
• Classe sonore : C • Froid ventilé

Caractéristiques techniques

• Volume utile : 54 L • Classe climatique : ST (+16°C à +38°C)
• Poids net : 27 kg

A↑G F	INOX NOIR	EAN : 3260449040839 EAN : 3260449040846

*chargement maximum

Retrouvez le shéma d'encastrement p 82.

LB270 I LBN270
CAVE MULTI-USAGES

27

Zone supérieure : +5°C - +12°C I 12 bouteilles
Zone inférieure : +12°C - +22°C I 15 bouteilles

2 ZONES

NICHE 60 cm

MULTI ECLAIRAGES

Dimensions (HxLxP) : 59,5 x 59 x 56,3 cm

Caractéristiques générales

• Encastrable • Porte réversible • Poignée externe Inox • Poignée noire incluse (seulement pour les modèles noirs) • Triple vitrage, traité anti-UV • 3 clayettes bois fronton inox • Contrôle électronique avec affichage digital LED bleues • Éclairage LED bleues, orange et blanc • Système d'humidification manuel • Système anti-vibration

• Consommation : 142 kWh/an • Niveau sonore : 38 dB
• Classe sonore : C • Froid ventilé

Caractéristiques techniques

• Volume utile : 83 L • Classe climatique : ST (+16°C à +38°C)
• Poids net : 39 kg

A↑G G	INOX NOIR	EAN : 3260449050227 EAN : 3260449050234

*chargement maximum

Retrouvez le shéma d'encastrement p 82.

LB340 I LBN340
CAVE MULTI-USAGES

34

Zone supérieure : +5°C - +10°C I 22 bouteilles
Zone inférieure : +10°C - +20°C I 12 bouteilles

2 ZONES | NICHE 60 cm

Dimensions (HxLxP) : 59,5 x 59 x 56,3 cm

Caractéristiques générales

• Encastrable • Porte réversible • Poignée externe Inox • Poignée noire incluse (seulement pour les modèles noirs) • Triple vitrage, traité anti-UV • 3 clayettes bois fronton inox • Contrôle sensitif avec affichage digital LED bleues • Système d'humidification manuel • Système anti-vibration • Alarme de porte ouverte • Alarme de température

• Consommation : 148 kWh/an • Niveau sonore : 39 dB
• Classe sonore : C • Froid ventilé

Caractéristiques techniques

• Volume utile : 75 L • Classe climatique : ST (+16°C à +38°C)
• Poids net : 32 kg

A↑G	INOX NOIR	EAN : 3260449041638 EAN : 3260449041645

*chargement maximum

Retrouvez le shéma d'encastrement p 82.

LB555 I LBN555
CAVE MULTI-USAGES

50

Zone supérieure : +5°C - +10°C I 22 bouteilles
Zone inférieure : +10°C - +18°C I 28 bouteilles

2 ZONES | NICHE 88 cm

Dimensions (HxLxP) : 88,5 x 59 x 55,8 cm

Caractéristiques générales

• Encastrable • Porte réversible • Poignée externe Inox • Poignée noire incluse (seulement pour les modèles noirs) • Triple vitrage, traité anti-UV • 6 clayettes bois (hêtre) fronton inox • Contrôle électronique avec affichage digital LED bleues • Système d'humidification manuel • Système anti-vibration

• Consommation : 140 kWh/an • Niveau sonore : 39 dB
• Classe sonore : C • Froid ventilé

Caractéristiques techniques

• Volume utile : 134 L • Classe climatique : N (+16°C à +32°C)
• Poids net : 51 kg

A↑G	INOX NOIR	EAN : 3260449040853 EAN : 3260449040860

*chargement maximum

Retrouvez le shéma d'encastrement p 82.

LB720V I LBN720V
CAVE MULTI-USAGES

72

Zone supérieure : +5°C - +20°C I 20 bouteilles
Zone inférieure : +5°C - +20°C I 52 bouteilles

2 ZONES | NICHE 122 cm | MULTI ECLAIRAGES | AUTO VENTILE

Dimensions (HxLxP) : 123,4 x 59 x 55 cm

Caractéristiques générales

• Encastrable auto-ventilée • Porte réversible • Poignée externe Inox • Poignée noire incluse (seulement pour les modèles noirs) • Triple vitrage, traité anti-UV • 8 clayettes bois fronton inox • 1 clayette de présentation • Contrôle sensitif avec affichage digital LED bleues • Éclairage LED bleues, orange et blanc • Système d'humidification manuel • Système anti-vibration • Filtre à charbon (x1) • Alarme de porte ouverte • Alarme de température • Fonction mémoire

• Consommation : 152 kWh/an • Niveau sonore : 40 dB
• Classe sonore : C • Froid ventilé

Caractéristiques techniques

• Volume utile : 185 L • Classe climatique : ST (+16°C à +38°C)
• Poids net : 68 kg

A↑G	INOX NOIR	EAN : 3260449049696 EAN : 3260449049702

*chargement maximum

Retrouvez le shéma d'encastrement p 82.

LT895 I LTN895
CAVE MULTI-USAGES

89

Zone supérieure : +5°C - +18°C I 29 bouteilles
Zone centrale : +5°C - +10°C I 25 bouteilles
Zone inférieure : +10°C - +18°C I 35 bouteilles

3 ZONES | NICHE 178 cm

Dimensions (HxLxP) : 178,8 x 59 x 55,7 cm

Caractéristiques générales

• Encastrable • Porte réversible • Poignée externe Inox • Poignée noire incluse (seulement pour les modèles noirs) • Triple vitrage, traité anti-UV • 8 clayettes bois (hêtre) fronton inox • 2 clayettes de présentation • Contrôle électronique avec affichage digital LED bleues • Éclairage LED bleues • Système d'humidification manuel • Système anti-vibration • Filtre à charbon (x1) • Alarme de température

• Consommation : 162 kWh/an • Niveau sonore : 38 dB
• Classe sonore : C • Froid ventilé

Caractéristiques techniques

• Volume utile : 246 L • Classe climatique : ST (+16°C à +38°C)
• Poids net : 106 kg

A↑G	INOX NOIR	EAN : 3260449044783 EAN : 3260449044790

*chargement maximum

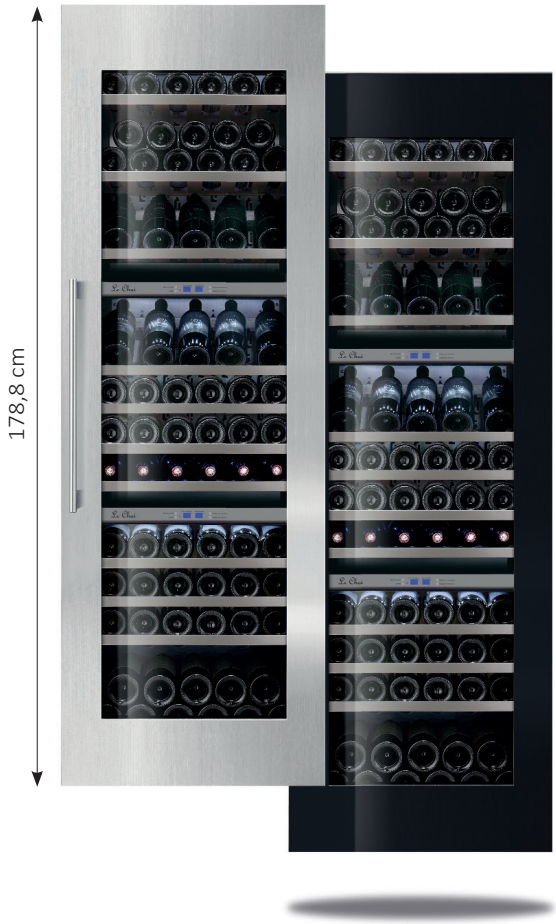

Retrouvez le shéma d'encastrement p 82.

Les colonnes push-open

Système push-open

Son design s'intègre idéalement dans les cuisines sans poignée, et même les mains chargées vous pouvez ouvrir votre cave d'une simple pression grâce à l'ouverture assistée. En cas d'ouverture involontaire, la porte se referme automatiquement.

Auto ventilé

Ce produit n'a pas besoin (comme d'autres) de posséder une ventilation dans la plinthe sous la colonne et à l'arrière. Un système de ventilation tangentielle interne assure l'évacuation de la chaleur produite par le condenseur et le compresseur. Un gain de temps par son installation simplifiée grâce à sa ventilation en façade, il suffit juste de la brancher sans avoir le besoin de prévoir d'aération dans les meubles. Ces produits sont exclusivement à placer en colonne et pas sous un plan de travail.

LMN180POV

CAVE DE SERVICE

18

Mise en température : +5°C - +18°C

1 ZONE | NICHE 45 cm | AUTO VENTILE | PUSH OPEN

Dimensions (HxLxP) : 45,5 x 59,2 x 55,9 cm

Caractéristiques générales

• Encastrable auto-ventilée • Porte réversible • Push-open (sans poignée) • Cadre de la porte : vitrée noire • Porte réversible • Triple vitrage, traité anti-UV • 2 clayettes bois fronton inox • Contrôle sensitif avec affichage digital LED bleues • Éclairage LED bleues • Système d'humidification manuel • Système anti-vibration • Fermeture automatique de la porte • Fermeture douce de la porte • Alarme de porte ouverte • Système anti-vibration

• Consommation : 127 kWh/an • Niveau sonore : 37 dB
• Classe sonore : C • Froid ventilé

Caractéristiques techniques

• Volume utile : 45 L • Classe climatique : ST (+16°C à +38°C)
• Poids net : 29 kg

Retrouvez le shéma d'encastrement p 83.

A↑G G	NOIR	EAN : 3260449042628

*chargement maximum

LBB240POV I LBN240POV

CAVE DE SERVICE

24

Zone supérieure : +5°C - +10°C I 12 bouteilles
Zone inférieure : +10°C - +18°C I 12 bouteilles

2 ZONES | NICHE 60 cm | AUTO VENTILE | PUSH OPEN

Dimensions (HxLxP) : 59,5 x 59,2 x 55,9 cm

Caractéristiques générales

• Encastrable auto-ventilée • Porte réversible • Push-open (sans poignée) • Triple vitrage, traité anti-UV • 3 clayettes bois fronton inox • Contrôle sensitif avec affichage digital LED bleues • Éclairage LED bleues • Système d'humidification manuel • Système anti-vibration • Fermeture automatique de la porte

• Consommation : 131 kWh/an • Niveau sonore : 39 dB
• Classe sonore : C • Froid ventilé

Caractéristiques techniques

• Volume utile : 62 L • Classe climatique : ST (+16°C à +38°C)
• Poids net : 38 kg

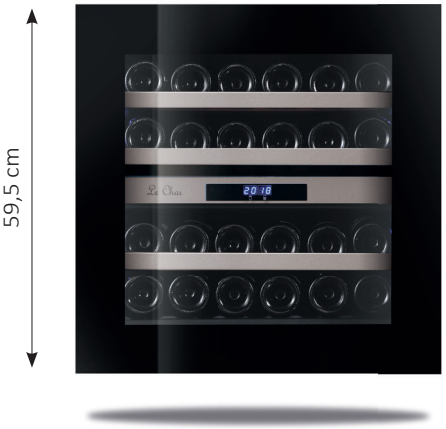

Retrouvez le shéma d'encastrement p 83.

A↑G G	BLANC NOIR	EAN :3260449042659 EAN :3260449042642

*chargement maximum

LBB460POV I LBN460POV

CAVE MULTI-USAGES

46

Zone supérieure : +5°C - +10°C I 13 bouteilles
Zone inférieure : +10°C - +20°C I 36 bouteilles

2 ZONES | NICHE 88 cm | AUTO VENTILE | PUSH OPEN

Dimensions (HxLxP) : 88,5 x 59,2 x 55,9 cm

Caractéristiques générales

• Encastrable auto-ventilée • Porte réversible • Push-open (sans poignée) • Triple vitrage, traité anti-UV • 5 clayettes bois fronton inox • 1 clayette de présentation • Contrôle sensitif avec affichage digital LED bleues • Éclairage LED bleues • Système d'humidification manuel • Système anti-vibration • Fermeture auto de la porte • Fermeture douce de la porte • Alarme porte ouverte • Alarme de température

• Consommation : 156 kWh/an • Niveau sonore : 40 dB
• Classe sonore : C • Froid ventilé

Caractéristiques techniques

• Volume utile : 116 L • Classe climatique : ST (+16°C à +38°C)
• Poids net : 47 kg

A↑G	BLANC	EAN : 3260449042673
	NOIR	EAN : 3260449042666

*chargement maximum

Retrouvez le shéma d'encastrement p 83.

Les intégrables

Les caves intégrables

Pour un design harmonieux la cave s'intègre parfaitement à votre cuisine.

LBN240POVP
CAVE MULTI-USAGES

25

Zone supérieure : +5°C - +20°C I 13 bouteilles
Zone inférieure : +10°C - +20°C I 12 bouteilles

2 ZONES | NICHE 60 cm | AUTO VENTILE | PUSH OPEN

Dimensions (HxLxP) : 59,5 x 59,2 x 55,9 cm

Caractéristiques générales

• Encastrable auto-ventilée • Porte réversible • Push-open (sans poignée) • Triple vitrage, traité anti-UV • 3 clayettes bois fronton inox • Contrôle sensitif avec affichage digital LED bleues • Éclairage LED bleues • Système d'humidification manuel • Système anti-vibration • Fermeture automatique de la porte • Fermeture douce de la porte • Alarme de température • Alarme porte ouverte

• Consommation : 131 kWh/an • Niveau sonore : 39 dB
• Classe sonore : C • Froid ventilé

Caractéristiques techniques

• Volume utile : 60 L • Classe climatique : ST (+16°C à +38°C)
• Poids net : 38 kg

Disponible au second semestre.

A↑G G	NOIR	EAN : 3260449051262

*chargement maximum

Retrouvez le shéma d'encastrement p 83.

LBN458POP
CAVE DE SERVICE

24

Zone supérieure : +5°C - +10°C I 15 bouteilles
Zone inférieure : +15°C - +20°C I 30 bouteilles

2 ZONES | 88 cm SOUS PLAN | PUSH OPEN

Dimensions (HxLxP) : 88 x 59,2 x 55,6 cm

Caractéristiques générales

• Encastrable • Porte réversible • Triple vitrage, traité anti-UV • 4 clayettes bois fronton inox • Contrôle sensitif avec affichage digital LED bleues • Éclairage LED bleues • Système d'humidification manuel • Système anti-vibration • Fermeture automatique de la porte • Fermeture douce de la porte • Alarme de porte ouverte

• Consommation : 151 kWh/an • Niveau sonore : 40 dB
• Classe sonore : C • Froid ventilé

Caractéristiques techniques

• Volume utile : 116 L • Classe climatique : ST (+16°C à +38°C)
• Poids net : 52 kg

Disponible au second semestre.

A↑G G	NOIR	EAN : 3260449051279

*chargement maximum

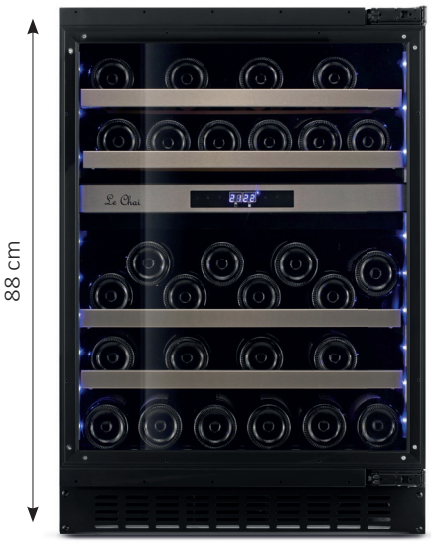

Retrouvez le shéma d'encastrement p 83.

LBN460POVP
CAVE MULTI-USAGES

49

Zone supérieure : +5°C - +10°C I 13 bouteilles
Zone inférieure : +10°C - +20°C I 36 bouteilles

2 ZONES | NICHE 88 cm | AUTO VENTILE | PUSH OPEN | MULTI ECLAIRAGES

Dimensions (HxLxP) : 88,5 x 59,2 x 55,9 cm

Caractéristiques générales

• Encastrable auto-ventilée • Porte réversible • Push-open (sans poignée) • Triple vitrage, traité anti-UV • 5 clayettes bois fronton inox • 1 clayette de présentation • Contrôle sensitif avec affichage digital LED bleues • Éclairage LED bleues • Éclairage LED bleues, orange et blanc • Système d'humidification manuel • Alarme de température • Système anti-vibration • Fermeture automatique de la porte

• Consommation : 82 kWh/an • Niveau sonore : 39 dB
• Classe sonore : C • Froid ventilé

Caractéristiques techniques

• Volume utile : 75 L • Classe climatique : ST (+16°C à +38°C)
• Poids net : 47 kg

Disponible au second semestre.

ATG G	NOIR	EAN : 3260449051286

*chargement maximum

Retrouvez le shéma d'encastrement p 83.

→ Cave intégrable : votre porte adaptée au design de vos meubles de cuisine. Grâce à des fixations, vous pouvez apposer un cadre de la même apparence que vos meubles de cuisine. Ainsi, votre cave s'intégre parfaitement à votre design.

(Encadrement non fourni, voir avec votre cuisiniste. Une porte pleine est possible.)

Les enchassables

Cave à vin enchassable

Ces caves peuvent être encastrées entre deux meubles ou utilisées en pose-libre.

Pour une maximisation de capacité de bouteilles, ces produits ont une profondeur variant entre 68 et 70 cm.

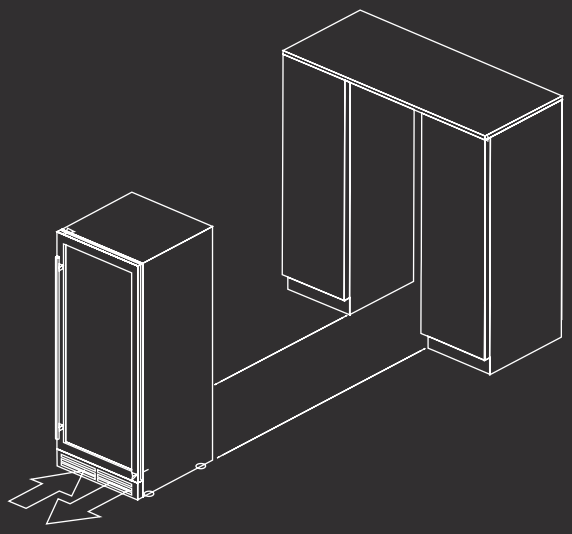

LMN1105
CAVE DE SERVICE

110

Mise en température : +5°C - +18°C

1 ZONE

Dimensions (HxLxP) : 139,5 x 59,5 x 68 cm

Caractéristiques générales

• Enchassable ou pose libre • Porte non réversible • Triple vitrage, traité anti-UV • Poignée externe noire • 9 + 1 demie clayettes bois (sapelli) fronton inox • 1 clayette double-position (nécessitant le retrait d'une clayette) • Contrôle électronique avec affichage digital LED blanc • Éclairage LED blanches sur les côtés • Système d'humidification manuel • Système anti-vibration

• Consommation : 118 kWh/an • Niveau sonore : 40 dB
• Classe sonore : C • Froid ventilé

Caractéristiques techniques

• Volume utile : 323 L • Classe climatique : N (+16°C à +32°C)
• Poids net : 93 kg

A G F	NOIR	EAN : 3260449048439

*chargement maximum

Retrouvez le shéma d'encastrement p 84.

LBN1005
CAVE MULTI-USAGES

100

Zone supérieure : +5°C - +10°C I 49 bouteilles
Zone inférieure : +10°C - +18°C I 51 bouteilles

2 ZONES

Dimensions (HxLxP) : 139,5 x 59,5 x 68 cm

Caractéristiques générales

• Enchassable ou pose libre • Porte non réversible • Triple vitrage, traité anti-UV • Poignée externe noire • Serrure • 6 + 1 demie clayettes coulissantes sur rails en bois fronton inox • 1 clayette double-position • Contrôle électronique avec affichage digital LED blanc • Éclairage LED blanches sur les côtés • Système d'humidification manuel • Système anti-vibration • Alarme de température

• Consommation : 150 kWh/an • Niveau sonore : 40 dB
• Classe sonore : C • Froid ventilé

Caractéristiques techniques

• Volume utile : 202 L • Classe climatique : N (+16°C à +32°C)
• Poids net : 94 kg

A G G	NOIR	EAN : 3260449048446

*chargement maximum

Retrouvez le shéma d'encastrement p 84.

LMN1650
CAVE DE SERVICE

128

Mise en température : +5°C - +18°C

1 ZONE | MULTI ECLAIRAGES

Dimensions (HxLxP) : 177 x 59,5 x 68 cm

Caractéristiques générales

• Enchassable et pose libre • Porte réversible • Triple vitrage, traité anti-UV • Poignée externe noire • Serrure • 13 clayettes bois fronton inox noir • Rails télescopiques à 90% • Contrôle électronique avec affichage digital LED bleues, blanc et orange • Éclairage LED sur les côtés (bleues, blanc et orange) • Système d'humidification manuel • Système anti-vibration

• Consommation : 158 kWh/an • Niveau sonore : 39 dB
• Classe sonore : C • Froid ventilé

Caractéristiques techniques

• Volume utile : 426 L • Classe climatique : ST (+16°C à +38°C)
• Poids net : 106 kg

Disponible au second semestre.

A↑G	NOIR	EAN : 3260449051309

*chargement maximum

Retrouvez le shéma d'encastrement p 84.

LBN1540
CAVE MULTI-USAGES

119

Zone supérieure : +5°C - +10°C I 54 bouteilles
Zone inférieure : +10°C - +18°C I 65 bouteilles

2 ZONES | MULTI ECLAIRAGES

Dimensions (HxLxP) : 177 x 59,5 x 68 cm

Caractéristiques générales

• Enchassable et pose libre • Porte réversible • Triple vitrage, traité anti-UV • Poignée externe noire • 12 clayettes bois fronton inox noir • Rails télescopiques à 90% • Contrôle électronique avec affichage digital LED bleues, blanc et orange • Éclairage LED sur les côtés (bleues, blanc et orange) • Système d'humidification manuel • Système anti-vibration

• Consommation : 175 kWh/an • Niveau sonore : 40 dB
• Classe sonore : C • Froid ventilé

Caractéristiques techniques

• Volume utile : 428 L • Classe climatique : ST (+16°C à +38°C)
• Poids net : 110 kg

Disponible au second semestre.

A↑G	NOIR	EAN : 3260449051293

*chargement maximum

Retrouvez le shéma d'encastrement p 84.

LTN1430
CAVE MULTI-USAGES

110

Zone supérieure : +5°C - +18°C I 36 bouteilles
Zone centrale : +5°C - +10°C I 36 bouteilles
Zone inférieure : +12°C - +18°C I 38 bouteilles

3 ZONES | MULTI ECLAIRAGES

Dimensions (HxLxP) : 177 x 59,5 x 68 cm

Caractéristiques générales

• Enchassable ou pose libre • Porte non réversible • Triple vitrage, traité anti-UV • Poignée externe noire • 11 clayettes bois fronton inox noir • Rails télescopiques à 90% • Contrôle électronique avec affichage digital LED bleues, blanc et orange • Éclairage LED sur les côtés (bleues, blanc et orange) • Système d'humidification manuel • Système anti-vibration

• Consommation : 175 kWh/an • Niveau sonore : 40 dB
• Classe sonore : C • Froid ventilé

Caractéristiques techniques

• Volume utile : 416 L • Classe climatique : ST (+16°C à +38°C)
• Poids net : 106 kg

Disponible au second semestre.

A TO G	NOIR	EAN : 3260449051316

*chargement maximum

Retrouvez le shéma d'encastrement p 84.

→ Affichage LED bleues, blanc et orange : Gestion électronique des températures.

→ Éclairage LED sur les côtés : Utilise peu d'énergie et n'émet que très peu de chaleur et aucune radiation infrarouge.

→ Système anti-vibrations : Protège le vin contre les vibrations nuisibles au bon vieillissement du vin.

→ Serrure : Permet de garder vos plus précieux cépages en sécurité.

Collection **chroma**

Cave électrochromatique

Flashez-moi

Découvrez la collection CHROMA en vidéo

→ Porte électrochromatique

L'un des premiers ennemis du vin est la lumière. Pour cette raison, nous avons équipé cet apareil d'une porte électrochromatique qui en mode repos devient opaque et permet de filtrer un maximum d'UV. La vitre opaque offrira protection et conservation à vos plus grands crus.

→ Sensor

Sans les mains et sans contact, simplement en se rapprochant de votre cave, le verre de la porte passera de l'état opaque à transparent grâce au sensor qui détectera votre présence.
*Uniquement sur la CHROMA1240.

→ Éclairage 3 couleurs

Il est possible de choisir entre différents types d'éclairage sur votre cave en fonction de votre agencement intérieur et de sa couleur ou de l'ambiance souhaitée.

→ Filtre à charbon

Protège le vin des odeurs par un assainissement et une purification de l'air de votre cave.

Opacifier pour protéger

➔ Le premier ennemi du vin est la lumière, pour cette raison nous avons équipé cet appareil d'une porte électrochromatique qui, au repos, permet un filtrage optimal des UV.

En fonction traditionnelle, vous aurez une visibilité maximale pour choisir vos crus sans ouvrir la porte.

Mettre en lumière pour sélectionner

➔ Par une simple action, le verre de la porte passe d'opaque à transparent pour vous offrir une visibilité à l'intérieur de votre cave sans ouvrir la porte et ainsi éviter les variations de température et préserver la tempértaure interne de votre cave.

CHROMA540
ÉLECTROCHROMATIQUE

54

Mise en température : +5°C - +18°C

1 ZONE | 88 cm SOUS PLAN | ELECTRO-CHROMATIQUE | FILTRE CHARBON | MULTI ECLAIRAGES

Dimensions (HxLxP) : 88 x 59,5 x 58,6 cm

*Bouton : permet de passer de l'apparence opaque à transparent

Retrouvez le shéma d'encastrement p 84.

Caractéristiques générales

• Encastrable • Porte : 78 cm • Porte non réversible • Triple vitrage, traité anti-UV • Poignée externe Inox • 6 clayettes bois (hêtre) fronton inox • Sensitif avec affichage digital LED bleues, blanc, orange • Éclairage LED bleues, orange et blanc • 1 filtre à charbon (réf : 1051311) • Porte électrochromatique par bouton • Système anti-vibration

• Consommation : 130 kWh/an • Niveau sonore : 40 dB
• Classe sonore : C • Froid ventilé

Caractéristiques techniques

• Volume utile : 145 L • Classe climatique : N (+16°C à +32°C)
• Poids net : 50 kg

A↑G	INOX	EAN : 3260449046626

*chargement maximum

CHROMA1240
ÉLECTROCHROMATIQUE

124

Mise en température : +5°C - +18°C

1 ZONE | ELECTRO-CHROMATIQUE | SENSOR | FILTRE CHARBON | MULTI ECLAIRAGES

Dimensions (HxLxP) : 176 x 59,5 x 68 cm

Retrouvez le shéma d'encastrement p 85.

Caractéristiques générales

• Enchassable ou pose libre • Porte non réversible • Triple vitrage, traité anti-UV • Poignée externe noire • Serrure • 12 clayettes bois (hêtre) fronton inox • 1 clayette double-position • Sensitif avec affichage digital LED bleues, orange, rouge • Éclairage LED bleues, orange et blanc • 1 filtre à charbon (réf : 1051311) • Porte électrochromatique par sensor • Système d'humidification manuel • Système anti-vibration

• Consommation : 158 kWh/an • Niveau sonore : 39 dB
• Classe sonore : C • Froid ventilé

Caractéristiques techniques

• Volume utile : 426 L • Classe climatique : N (+16°C à +32°C)
• Poids net : 50 kg

A↑G	INOX	EAN : 3260449046633

*chargement maximum

L'univers pose libre

LM301X
CAVE DE SERVICE

30

Mise en température : +5°C - +22°C

1 ZONE

Dimensions (HxLxP) : 83 x 48 x 54 cm

Caractéristiques générales

• Pose libre • Cadre de la porte : noir + bas de porte inox • Porte non réversible • Triple vitrage, traité anti-UV • Poignée externe Inox • 3 clayettes bois fronton bois + 1 demie • Contrôle électronique avec affichage digital LED bleues • Éclairage LED bleues • Verrouillage automatique du bandeau de commande • Système anti-vibration

• Consommation : 129 kWh/an • Niveau sonore : 40 dB
• Classe sonore : C • Froid ventilé

Caractéristiques techniques

• Volume utile : 115 L • Classe climatique : N (+16°C à +32°C)
• Poids net : 31 kg

A G	INOX	EAN : 3260449049733

*chargement maximum

Retrouvez le shéma d'encastrement p 85.

LB420X
CAVE MULTI-USAGES

42

Zone supérieure : +5°C - +12°C I 24 bouteilles
Zone inférieure : +12°C - +22°C I 18 bouteilles

2 ZONES

Dimensions (HxLxP) : 82,5 x 58 x 63 cm

Caractéristiques générales

• Pose libre • Porte non réversible • Triple vitrage, traité anti-UV • Poignée externe Inox • 2 clayettes bois (hêtre) fronton bois + 1 demie • Contrôle sensitif avec affichage digital LED bleues • Éclairage LED bleues • Système anti-vibration

• Consommation : 160 kWh/an • Niveau sonore : 41 dB
• Classe sonore : C • Froid ventilé

Caractéristiques techniques

• Volume utile : 133 L • Classe climatique : N (+16°C à +32°C)
• Poids net : 36 kg

A G	INOX	EAN : 3260449046015

*chargement maximum

Retrouvez le shéma d'encastrement p 85.

LB520X
CAVE MULTI-USAGES

52

Zone supérieure : +5°C - +12°C I 23 bouteilles
Zone inférieure : +12°C - +22°C I 29 bouteilles

2 ZONES

Dimensions (HxLxP) : 114 x 59,5 x 62 cm

Caractéristiques générales

• Pose libre • Porte non réversible • Double vitrage, traité anti-UV • Poignée externe Inox • 5 clayettes bois fronton bois + 1 demie • Contrôle sensitif avec affichage digital LED bleues • Éclairage LED bleues • Verrouillage automatique du bandeau de commande • Système d'humidification manuel • Système anti-vibration

• Consommation : 163 kWh/an • Niveau sonore : 41 dB
• Classe sonore : C • Froid ventilé

Caractéristiques techniques

• Volume utile : 190 L • Classe climatique : N (+16°C à +32°C)
• Poids net : 57 kg

A↑G G	NOIR	EAN : 3260449049139

*chargement maximum

Retrouvez le shéma d'encastrement p 85.

➔ Les produits pose libre ne peuvent pas être encastrés.

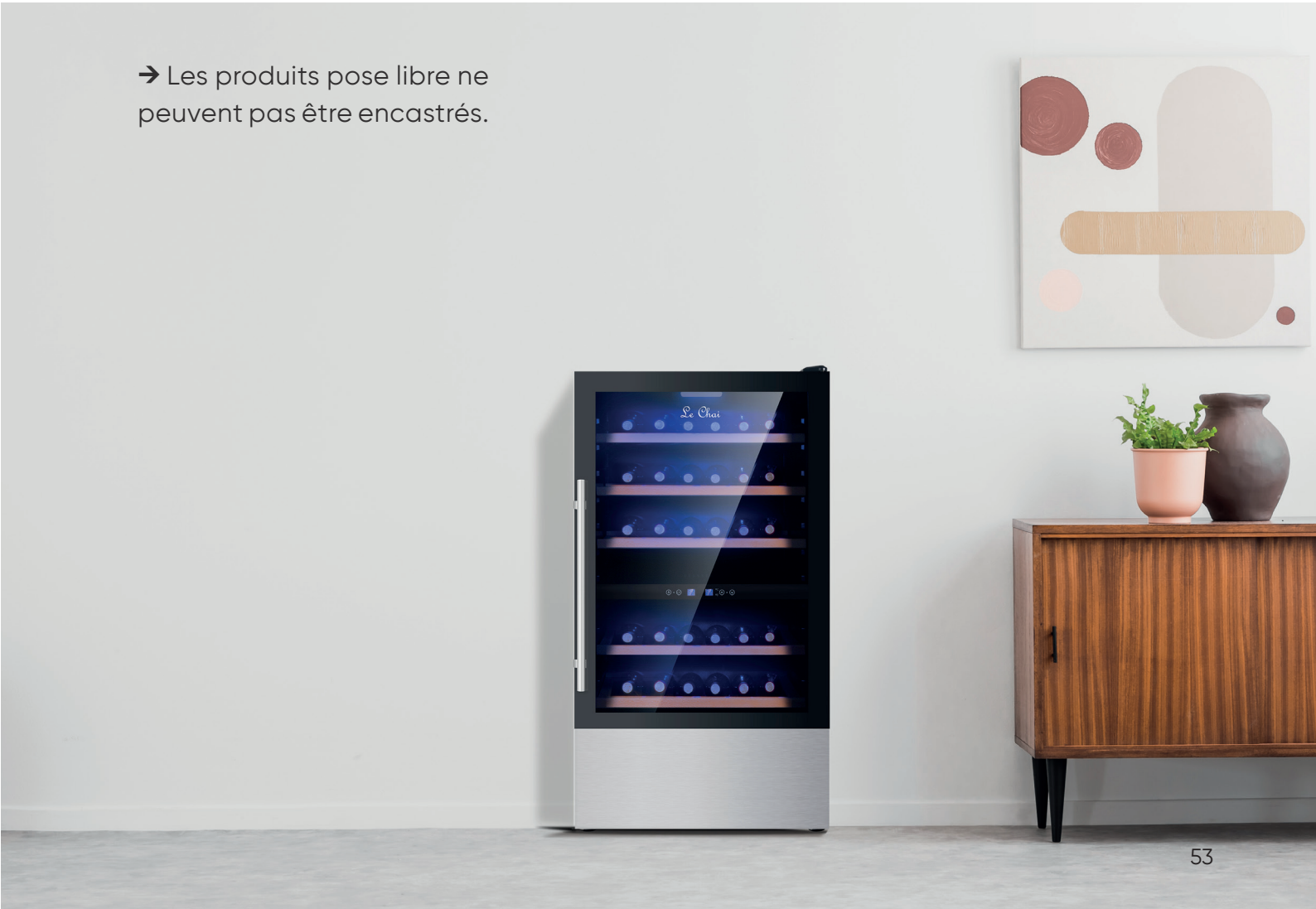

LBN1300TV
CAVE DE SERVICE ET DE VIEILLISSEMENT

123

Zone supérieure : +5°C - +10°C I 72 bouteilles
Zone inférieure : +10°C - +18°C I 51 bouteilles

2 ZONES | SERVICE VIEILLISSEMENT 2en1 | FILTRE CHARBON

Dimensions (HxLxP) : 179,7 x 63 x 71,6 cm

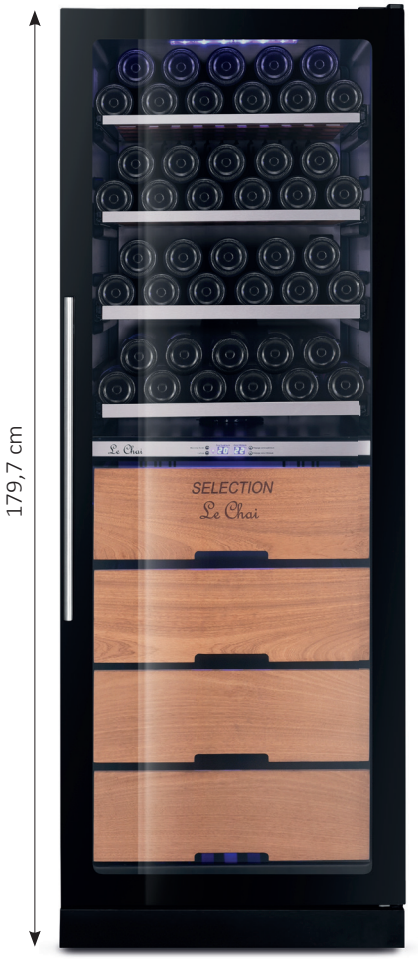

Retrouvez le shéma d'encastrement p 85.

Caractéristiques générales

• Pose libre • Cadre de la porte : vitrée noire • Porte réversible • Triple vitrage, traité anti-UV • Poignée externe inox • Poignée noire incluse • 4 clayettes bois (hêtre) fronton inox • 4 tiroirs sur rails téléscopiques • Contrôle électronique avec affichage digital LED bleues • Éclairage LED bleues • Filtre à charbon (x1) • Alarme de température • Système d'humidification manuel • Système anti-vibration

• Consommation : 148 kWh/an • Niveau sonore : 40 dB • Classe sonore : C • Froid ventilé

Caractéristiques techniques

• Volume utile : 413 L • Classe climatique : N (+16°C à +32°C) • Poids net : 111 kg

A↑G G	NOIR	EAN : 3260449043311

SERVICE VIEILLISSEMENT 2en1

Une solution unique sur le marché qui allie une zone de service et une zone de vieillissement.

Zone supérieure avec des clayettes coulissantes en bois naturel sur triple rails télescopiques pour une accessibilité aisée de la partie service et vieillissement.

Zone inférieure équipée avec 4 tiroirs de vieillissement en bois naturel sur rails, pour un meilleur confort d'utilisation, ainsi qu'un filtre à charbon actif pour assainir et purifier l'air de votre cave.

Cave 2 en 1

LBN1300TV

CAVE DE SERVICE ET DE VIEILLISSEMENT

SERVICE

VIEILLISSEMENT

➔ 4 clayettes bois / fronton inox : Esthétique, naturelle et plus solide grâce au fronton inox qui rigidifie la clayette.

➔ Éclairage intérieur LED bleu : Utilise peu d'énergie et n'émet que très peu de chaleur et aucune radiation infrarouge.

➔ 4 tiroirs sur rails télescopiques : Capacité totale de 51 bouteilles.

➔ Porte triple vitrage traitée anti-UV :
Pour bien vieillir, le vin à besoin d'être préservé de la lumière.

➔ Filtre à charbon :
Protège vos vins des odeurs par un assainissement et une purification de l'air de votre cave. Aide au maintien du taux d'humidité.

Les caves de **vieillissement**

Les caves de vieillissement

Flashez-moi

Découvrez la gamme vieillissement en vidéo

→ Des caves à vin "Fabriquées en Europe"
Grâce à la fabrication de ses caves à vins en Europe, la marque Le Chai contribue à une réduction des émissions de carbone.

Le vieillissement sur mesure
Le Chai propose un contrôle électronique de la température et du taux d'humidité, maîtrisés par un module unique de conservation du vin. (Sur certains modèles).

→ Serrure
Permet de garder vos plus précieux cépages en sécurité.

→ Porte pleine
Protège le vin de la lumière, pour une meilleure conservation.

→ Système anti-vibrations
Les clayettes en bois et le système anti-vibrations empêchent toute perturbation pouvant nuire à la maturité du vin.

Le coffre fort de vos meilleurs crus
Les caves de vieillissement Le Chai proposent des solutions adaptées face aux cinq ennemis du vin : les écarts de température, la lumière, les odeurs, l'humidité et les vibrations.

Une hygrométrie contrôlée
Le maintien d'une hygrométrie entre 60 et 75 % est importante dans une cave de vieillissement afin de garder les bouchons des bouteilles de longue garde dans le meilleur état possible. Il faut absolument éviter leurs déssèchement. Un système de capteurs permettra à la cave de réagir et maintenir le niveau d'hygrométrie idéal.

→ **Filtre à charbon**
Protège le vin des odeurs par un assainissement de l'air de la cave.

LMV1380D
CAVE DE VIEILLISSEMENT

156

Mise en température : +5°C - +20°C

1 ZONE | FILTRE CHARBON | FONCTION HIVER

Dimensions (HxLxP) : 156 x 60 x 67 cm

Caractéristiques générales

• Pose libre • Porte non réversible • Poignée externe Inox • 2 pieds réglables + 2 roulettes • 3 clayettes bois fronton bois • Contrôle électronique avec affichage digital LED rouge • Éclairage LED blanches • 1 filtre à charbon (réf : 1071330) • Fonction hiver • Système anti-vibration

• Consommation : 133 kWh/an • Niveau sonore : 44 dB • Classe sonore : D • Froid ventilé

Caractéristiques techniques

• Volume utile : 304 L • Classe climatique : SN (+10°C à +32°C)
• Poids net : 72 kg

A to G : G	NOIR	EAN : 3260449050401

*chargement maximum

Retrouvez le shéma d'encastrement p 86.

LMV1950DC
CAVE DE VIEILLISSEMENT

201

Mise en température : +5°C - +20°C

1 ZONE | FILTRE CHARBON | FONCTION HIVER

Dimensions (HxLxP) : 196 x 60 x 77 cm

Caractéristiques générales

• Pose libre • Porte non réversible • Poignée externe Inox • 2 pieds réglables + 2 roulettes • 12 clayettes coulissantes sur rails + 1 clayette fixe en bois fronton bois • Contrôle électronique avec affichage digital LED rouge • Éclairage LED blanches • 1 filtre à charbon (réf : 1071330) • Fonction hiver • Système anti-vibration

• Consommation : 151 kWh/an • Niveau sonore : 41 dB
• Classe sonore : C • Froid ventilé

Caractéristiques techniques

• Volume utile : 485 L • Classe climatique : SN (+10°C à +32°C)
• Poids net : 94 kg

A to G : G	NOIR	EAN : 3260449050395

*chargement maximum

Retrouvez le shéma d'encastrement p 86.

LMV2550D
CAVE DE VIEILLISSEMENT

246*

Mise en température : +5°C - +20°C

1 ZONE | FILTRE CHARBON | FONCTION HIVER

Dimensions (HxLxP) : 196 x 60 x 77 cm

Caractéristiques générales

• Pose libre • Porte non réversible • Triple vitrage, traité anti-UV • Poignée externe noire • 2 pieds réglables + 2 roulettes • 5 clayettes bois fronton bois • Contrôle électronique avec affichage digital LED rouge • Éclairage LED blanches • 1 filtre à charbon (réf : 1071330) • Fonction hiver • Système anti-vibration

• Consommation : 151 kWh/an • Niveau sonore : 41 dB
• Classe sonore : C • Froid ventilé

Caractéristiques techniques

• Volume utile : 485 L • Classe climatique : SN (+10°C à +32°C)
• Poids net : 94 kg

A↑G	NOIR	EAN : 3260449050388

*chargement maximum

Retrouvez le shéma d'encastrement p 86.

LMV2870
CAVE DE VIEILLISSEMENT

287*

Mise en température : +5°C – +20°C

1 ZONE | FILTRE CHARBON | FONCTION HIVER

Dimensions (HxLxP) : 182 x 68 x 67,6 cm

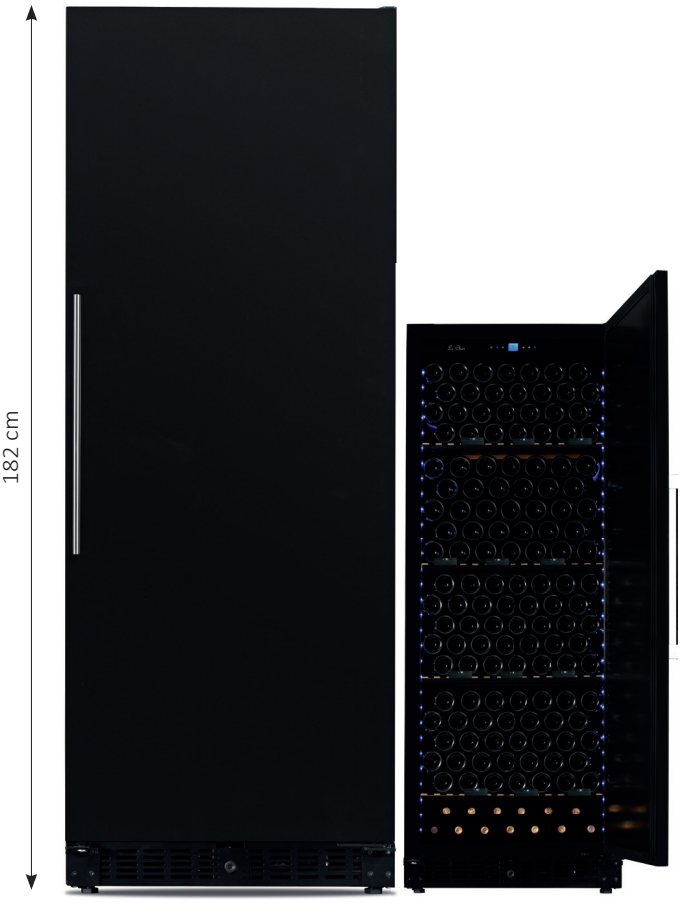

Caractéristiques générales

• Pose libre • Porte réversible • Poignée externe inox • Serrure • 4 clayettes bois (hêtre) fronton noir • Contrôle sensitif avec affichage digital LED bleues • Éclairage LED bleues • Gestion mécanique de l'hygrométrie • Fonction hiver • Alarme porte ouverte • Alarme de température • Alarme d'humidité • 1 filtre à charbon (réf : 1069966) • Système anti-vibration

• Consommation : 150 kWh/an • Niveau sonore : 41 dB
• Classe sonore : C • Froid ventilé

Caractéristiques techniques

• Volume utile : 496 L • Classe climatique : ST (+16°C à +38°C)
• Poids net : 82 kg

A↑G	NOIR	EAN : 3260449044578

*chargement maximum

Retrouvez le shéma d'encastrement p 86.

LMV2370HD
LMV2370HG
CAVE DE VIEILLISSEMENT

239

Mise en température : +5°C - +22°C

1 ZONE | FILTRE CHARBON | FONCTION HIVER

Dimensions (HxLxP) : 196 x 60 x 77 cm

Caractéristiques générales

• Pose libre • Porte non réversible • Poignée externe inox • Serrure • 2 pieds réglables + 2 roulettes • 5 clayettes bois (sapelli) fronton bois • 1 tiroir sur rails téléscopiques avec fermeture douce (capacité 8 bouteilles) • Contrôle électronique avec affichage digital LED rouge • Éclairage LED bleues • 1 filtre à charbon (réf : 1071330) • Gestion électronique et autonome de l'hygrométrie • Fonction hiver • Fermeture automatique de la porte • Registre de cave • Affichage temps restant du filtre • Alarme d'humidité • Alarme de température • Système anti-vibration

• Consommation : 151 kWh/an • Niveau sonore : 41 dB
• Classe sonore : C • Froid ventilé

Caractéristiques techniques

• Volume utile : 485 L • Classe climatique : SN (+10°C à +32°C)
• Poids net : 94 kg

A↑G G	DROITE-HD	EAN : 3260449040105
	GAUCHE-HG	EAN : 3260449040099

*chargement maximum

Retrouvez le shéma d'encastrement p 86.

LSV4740H
CAVE DE VIEILLISSEMENT

474

Zone supérieure : +5°C - +20°C I 237 bouteilles
Zone inférieure : +12°C - +20°C I 237 bouteilles

2 ZONES | FILTRE CHARBON | FONCTION HIVER

Dimensions (HxLxP) : 196 x 120 x 77 cm

Caractéristiques générales

• Pose libre • Porte non réversible • Poignée externe inox • 2 pieds réglables + 2 roulettes • Serrure (x2) • 4 pieds réglables + 4 roulettes 10 clayettes bois (sapelli) fronton bois • 2 tiroirs sur rails téléscopiques avec fermeture douce (capacité 8 bouteilles) • Contrôle électronique avec affichage digital LED rouge • Éclairage LED bleues • 2 filtres à charbon (réf : 1071330) • Gestion électronique et autonome de l'hygrométrie • Fonction hiver • Registre de cave • Fermeture automatique de la porte • Affichage temps restant du filtre • Alarme porte ouverte • Alarme de température • Alarme d'humidité • Système anti-vibration

• Consommation : 151 kWh/an • Niveau sonore : 41 (x2) dB
• Classe sonore : C • Froid ventilé

Caractéristiques techniques

• Volume utile : 970 L • Classe climatique : SN (+10°C à +32°C)
• Poids net : 188 kg

A↑G G	NOIR	EAN : 3260449040112

*chargement maximum

Retrouvez le shéma d'encastrement p 86.

Grande capacité

LSV4740H

CAVE DE VIEILLISSEMENT

→ **Système hiver :** Système automatique permettant de placer l'appareil dans une pièce dont la température ambiante peut descendre jusqu'à 0°.

→ 10 clayettes bois / fronton bois : Esthétique, naturel et solide pour des clayettes plus durables.

→ 2 tiroirs sur rails télescopiques : Capacité 8 bouteilles par tiroir . Fermeture douce.

→ Registre de cave : Permet de se repérer plus facilement, de gérer le stock des bouteilles et leur provenance.

→ Filtre à charbon : Protège vos vins des odeurs par un assainissement et une purification de l'air de votre cave.

La gamme **PRO**

Le Chai
Remodelista

Collection PRO

Le Chai, c'est aussi savoir exposer et attirer l'œil de vos clients de façon originale et audacieuse !

A l'aide de clayettes spécifiques ou d'un éclairage coloré, votre pièce n'aura plus le même aspect.

Cave PRO

PRO 46E

CAVE MULTI-USAGE

➔ Sensitif avec affichage digital LED : blanc, rouge, bleu, orange.

➔ Système anti-vibrations : Protège le vin contre les vibrations, nuisibles au bon vieillissement du vin.

➔ Serrure : Permet de garder vos plus précieux cépages en sécurité.

➔ Multi-éclairages

Sur ce modèle, il est possible de choisir entre différentes couleurs d'éclairage dans la cave en fonction de votre agencement intérieur et de sa couleur ou de l'ambiance souhaitée. Éclairage LED rouges, bleues, violettes, jaunes, vertes et bleues ciel. (Chenillard possible).

88 cm SOUS PLAN

2 ZONES

MULTI ECLAIRAGES

PRO42E
CAVE DE SERVICE

42

Mise en température : +5°C - +22°C

1 ZONE | 82 cm SOUS PLAN

Dimensions (HxLxP) : 81,5 x 58,5 x 57 cm

Retrouvez le shéma d'encastrement p 87.

Caractéristiques générales

• Encastrable • Cadre de la porte : vitrée noire • Porte non réversible • Double vitrage, traité anti-UV • Poignée externe inox • Serrure • 2 + 2 demies clayettes bois (hêtre) fronton bois • Contrôle sensitif avec affichage digital LED blanc • Éclairage LED blanches • Système anti-vibration

• Consommation : 148 kWh/an • Niveau sonore : 42 dB
• Classe sonore : D • Froid ventilé

Caractéristiques techniques

• Volume utile : 138 L • Classe climatique : ST (+16°C à +38°C)
• Poids net : 44 kg

A↑G G	NOIR	EAN : 3260449039048

*chargement maximum

PRO46E
CAVE MULTI-USAGES

46

Zone supérieure : +5°C - +18°C I 16 bouteilles
Zone inférieure : +5°C - +18°C I 30 bouteilles

2 ZONES | 88 cm SOUS PLAN | MULTI ECLAIRAGES

Dimensions (HxLxP) : 89 x 59,5 x 61,4 cm

Retrouvez le shéma d'encastrement p 87.

Caractéristiques générales

• Encastrable • Cadre de la porte : inox • Porte non réversible • Double vitrage, traité anti-UV • Poignée externe inox • Serrure • 5 + 1 demie clayettes bois (hêtre) fronton bois • Contrôle sensitif avec affichage digital LED blanc, rouge, bleu, orange • Éclairage LED rouges, bleues, violettes, jaunes, vertes et bleues ciel • Fonction couleur aléatoire • Système anti-vibration

• Consommation : 146 kWh/an • Niveau sonore : 42 dB
• Classe sonore : D • Froid ventilé

Caractéristiques techniques

• Volume utile : 137 L • Classe climatique : ST (+16°C à +38°C)
• Poids net : 53 kg

A↑G G	INOX	EAN : 3260449042840

*chargement maximum

PRO50M
CAVE DE SERVICE

50

Mise en température : +5°C - +22°C

1 ZONE | 82 cm SOUS PLAN | FILTRE CHARBON

Dimensions (HxLxP) : 82 x 59,5 x 57,8 cm

Retrouvez le shéma d'encastrement p 87.

Caractéristiques générales

• Encastrable • Cadre de la porte : vitrée noire • Porte non réversible • Triple vitrage, traité anti-UV • Poignée externe inox • Poignée noire incluse • Serrure • 5 clayettes bois fronton bois • Contrôle sensitif avec affichage digital LED blanc • Éclairage LED blanches sur les côtés • 1 filtre à charbon (réf : 1051169) • Verrouillage automatique du bandeau de commande • Système anti-vibration

• Consommation : 144 kWh/an • Niveau sonore : 41 dB
• Classe sonore : C • Froid ventilé

Caractéristiques techniques

• Volume utile : 142 L • Classe climatique : ST (+16°C à +38°C)
• Poids net : 43 kg

A↑G	NOIR	EAN : 3260449048576

*chargement maximum

PRO97MA
CAVE DE SERVICE

100

Mise en température : +5°C - +22°C

1 ZONE

Dimensions (HxLxP) : 163 x 60 x 57,5 cm

Caractéristiques générales

• Pose libre • Cadre de la porte : vitrée noire • Porte non réversible • Double vitrage, traité anti-UV • Poignée externe inox • Serrure • 11 + 1 demie clayettes bois (hêtre) fronton bois • 1 clayette de présentation • Contrôle sensitif avec affichage digital LED bleues • Éclairage LED bleues • Verrouillage automatique du bandeau de commande • 1 filtre à charbon (réf : 1057183) • Système anti-vibration

• Consommation : 157 kWh/an • Niveau sonore : 41 dB
• Classe sonore : D • Froid ventilé

Caractéristiques techniques

• Volume utile : 270 L • Classe climatique : ST (+16°C à +38°C)
• Poids net : 86 kg

A↑G G	NOIR	EAN : 3260449044493

*chargement maximum

PRO91BA
CAVE MULTI-USAGES

97

Zone supérieure : +5°C - +12°C I 43 bouteilles
Zone inférieure : +12°C - +20°C I 54 bouteilles

2 ZONES

Dimensions (HxLxP) : 163 x 60 x 57,5 cm

Caractéristiques générales

• Pose libre • Cadre de la porte : inox • Porte non réversible • Double vitrage, traité anti-UV • Poignée externe inox • Serrure • 10 + 1 demie clayettes bois (hêtre) fronton bois • 2 clayettes de présentation • Contrôle sensitif avec affichage digital LED bleues • Éclairage LED bleues • Verrouillage automatique du bandeau de commande • 1 filtre à charbon (réf : 1057183) • Système anti-vibration

• Consommation : 175 kWh/an • Niveau sonore : 41 dB
• Classe sonore : C • Froid ventilé

Caractéristiques techniques

• Volume utile : 270 L • Classe climatique : ST (+16°C à +38°C)
• Poids net : 88 kg

A↑G G	NOIR	EAN : 3260449044509

*chargement maximum

PROLMN1185
CAVE DE SERVICE

118*

Mise en température : +5°C - +22°C

1 ZONE

Dimensions (HxLxP) : 176,2 x 59,5 x 67,7 cm

Caractéristiques générales

• Enchassable et pose libre • Cadre de la porte : vitrée noire • Porte non réversible • Double vitrage, traité anti-UV • Poignée externe inox • Serrure • 5 clayettes bois fronton inox • 2 clayettes double position • 1 tiroir capacité 30 bouteilles (position verticale des bouteilles) • Contrôle sensitif avec affichage digital LED bleues • Éclairage LED blanches sur les côtés • Alarme de température • Système d'humidification manuel • Système anti-vibration

• Consommation : 158 kWh/an • Niveau sonore : 39 dB
• Classe sonore : C • Froid ventilé

Caractéristiques techniques

• Volume utile : 138 L • Classe climatique : ST (+16°C à +38°C)
• Poids net : 110 kg

A to G	NOIR	EAN : 3260449048453

*chargement maximum

Retrouvez le shéma d'encastrement p 87.

→ 2 clayettes double position : Clayette avec une fonction présentation pour mettre vos bouteilles inclinées avec les étiquettes visibles (position verticale) et avec la possibilité de coucher entièrement la clayette en fonction stockage pour gagner de la capacité.

→ 1 tiroir de capacité 30 bouteilles pour mettre ses bouteilles ouvertes debout.

→ Système anti-vibrations : Protège le vin contre les vibrations, nuisibles au bon vieillissement du vin.

→ Serrure : Permet de garder vos plus précieux cépages en sécurité.

La collection Z

Flashez-moi

Découvrez la collection z en vidéo

→ Porte avec serrure : Pour garder vos vins en sécurité.

→ Affichage des étiquettes : Pour une mise en valeur de vos grands crus.

→ Clayettes en Z coulissantes avec sortie totale : Pour accéder directement de la première à la dernière bouteille.

Convient pour toutes les bouteilles de 75 cl.

→ Bandeau sensitif : Pour contrôler facilement la température.

→ Protection anti-Uv : Le triple vitrage renforce le filtrage des UV afin d'allonger le temps de conservation du vin.

→ Froid ventilé : Pour une diffusion homogène de la température.

→ Filtre à charbon : Pour empêcher les odeurs de dénaturer le vin.

Une nouvelle façon d'agencer et de présenter vos bouteilles.

Vos vins seront mis en valeur grâce à sa disposition intelligente d'affichage des étiquettes. Convient pour tous les types de bouteilles, même les plus originales !

Retrouvez le shéma d'encastrement p 87.

PRO360M
CAVE DE SERVICE

36

Mise en température : +5°C – +20°C

1 ZONE | 82 cm SOUS PLAN | FILTRE CHARBON

Dimensions (HxLxP) : 82 x 59,5 x 57,8 cm

Caractéristiques générales

• Encastrable sous-plan • Porte non réversible • Cadre de la porte : vitrée noire • Porte triple vitrage, traité anti-UV • Poignée externe noire • Serrure • 4 clayettes Z avec présentation des étiquettes métal • Contrôle sensitif avec affichage digital LED • Éclairage LED blanches sur les côtés • 1 filtre à charbon (réf : 1051169) • Système anti-vibration

• Consommation : 141 kWh/an • Niveau sonore : 40 dB • Classe sonore : C • Froid ventilé

Caractéristiques techniques

• Volume utile : 142 L • Classe climatique : SN-ST (+10°C à +38°C) • Poids net : 47 kg

G	NOIR	EAN : 3260449046664

*chargement maximum

Retrouvez le shéma d'encastrement p 87.

PRO560B
CAVE DE SERVICE

56

Zone supérieure : +5°C – +12°C I 24 bouteilles
Zone inférieure : +12°C – +20°C I 32 bouteilles

2 ZONES | 120 cm | FILTRE CHARBON

Dimensions (HxLxP) : 120 x 59,5 x 70 cm

Caractéristiques générales

• Enchassable ou pose libre • Porte non réversible • Cadre de la porte : vitrée noire • Porte triple vitrage, traité anti-UV • Poignée externe noire • Serrure • 4 + 1 demie clayettes Z avec présentation des étiquettes • Contrôle sensitif avec affichage digital LED blanc • Éclairage LED blanches sur les côtés • 1 filtre à charbon (réf : 1051169) • Système anti-vibration

• Consommation : 169 kWh/an • Niveau sonore : 43 dB • Classe sonore : C • Froid ventilé

Caractéristiques techniques

• Volume utile : 251 L • Classe climatique : SN-ST (+10°C à +38°C) • Poids net : 71 kg

G	NOIR	EAN : 3260449046688

*chargement maximum

Retrouvez le shéma d'encastrement p 88.

PRO680M
CAVE DE SERVICE

68

Mise en température : +5°C - +20°C

1 ZONE | 120 cm | FILTRE CHARBON

Dimensions (HxLxP) : 120 x 59,5 x 70 cm

Caractéristiques générales

• Enchassable ou pose libre • Porte non réversible • Cadre de la porte : vitrée noire • Porte triple vitrage, traité anti-UV • Poignée externe noire • Serrure • 5 + 1 demie clayettes Z avec présentation des étiquettes • Contrôle sensitif avec affichage digital LED blanc • Éclairage LED blanches sur les côtés • 1 filtre à charbon (réf : 1051169) • Système anti-vibration

• Consommation : 169 kWh/an • Niveau sonore : 41 dB • Classe sonore : C • Froid ventilé

Caractéristiques techniques

• Volume utile : 257 L • Classe climatique : SN-ST (+10°C à +38°C) • Poids net : 70 kg

A T G **G**	NOIR	EAN : 3260449046671

*chargement maximum

Retrouvez le shéma d'encastrement p 88.

PRO1200B
CAVE MULTI-USAGES

120

Zone supérieure : +5°C - +12°C I 60 bouteilles
Zone inférieure : +12°C - +20°C I 60 bouteilles

2 ZONES | 180 cm | FILTRE CHARBON

Dimensions (HxLxP) : 180 x 59,5 x 69 cm

Caractéristiques générales

• Enchassable ou pose libre • Porte non réversible • Cadre de la porte : vitrée noire • Porte triple vitrage, traité anti-UV • Poignée externe noire • Serrure • 10 clayettes Z avec présentation des étiquettes • Contrôle sensitif avec affichage digital LED blanc • Éclairage LED blanches sur les côtés 1 filtre à charbon (réf : 1051169) • Système anti-vibration

• Consommation : 173 kWh/an • Niveau sonore : 44 dB • Classe sonore : C • Froid ventilé

Caractéristiques techniques

• Volume utile : 400 L • Classe climatique : SN-ST (+10°C à +38°C) • Poids net : 106 kg

A T G **G**	NOIR	EAN : 3260449046695

*chargement maximum

Retrouvez le shéma d'encastrement p 88.

PRO1320M
CAVE DE SERVICE

132

Mise en température : +5°C - +22°C

1 ZONE | 180 cm | FILTRE CHARBON

Dimensions (HxLxP) : 180 x 59,5 x 70 cm

Caractéristiques générales

• Enchassable ou pose libre • Porte non réversible • Cadre de la porte : vitrée noire • Porte triple vitrage, traité anti-UV • Poignée externe noire • Serrure • 11 clayettes Z avec présentation des étiquettes • Contrôle sensitif avec affichage digital LED blanc • Éclairage LED blanches sur les côtés • 1 filtre à charbon (réf : 1051169) • Système anti-vibration

• Consommation : 184 kWh/an • Niveau sonore : 44 dB • Classe sonore : D • Froid ventilé

Caractéristiques techniques

• Volume utile : 409 L • Classe climatique : SN-ST (+10°C à +38°C) • Poids net : 105 kg

A T G **G**	NOIR	EAN : 3260449046060

*chargement maximum

LES SOUS-PLAN

LM180 | LMN180 — LB160 | LBN160 — LSBN380 — LMN480 — LBN445

EXISTE AUSSI EN INOX ● — EXISTE AUSSI EN INOX ● — EXISTE AUSSI EN INOX ●

82 cm SOUS PLAN

LES COLONNES

LM245 | LMN245 — LB270 | LBN270 — LB340 | LBN340 — LBN555 — LBN720V

EXISTE AUSSI EN INOX ● — EXISTE AUSSI EN INOX ●

LES INTÉGRABLES

LBN240POVP — LBN458POP — LBN460POVP

LM70 I LMN70 | LM78 I LMN78 | LB178 I LBN178 | LBN458PO | LBN468

86 CM SOUS PLAN

88 CM SOUS PLAN

EXISTE AUSSI EN INOX ●

LES COLONNES PUSH OPEN

LMN180POV | LBN240POV LBB240POV | LBB460POV I LBN460POV

LES ENCHASSABLES

LMN1105 | LBN1005 | LMN1650 | LBN1540 | LTN1430

LA COLLECTION CHROMA

CHROMA540

CHROMA1240

L'UNIVERS POSE LIBRE

LM301X

LB420X

LB520X

LBN1300TV

LE VIEILLISSEMENT

LMV1380D

LMV1950DC

LMV2550D

LMV2870

LMV2370HD
LMV2370HG

LSV4740H

LA GAMME PRO

PRO42E

PRO46E

PRO50M

PRO97MA

PRO91BA

PROLM1185

LA COLLECTION Z

PRO360M

PRO560B

PRO680M

PRO1200B

PRO1320M

LM180 I LMN180

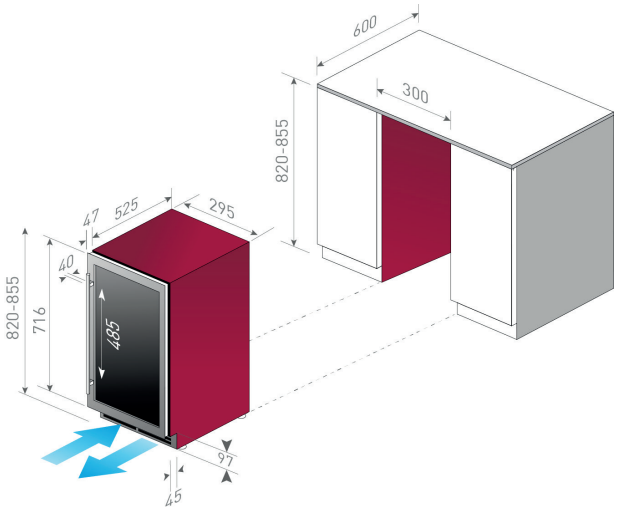

LB160 I LBN160

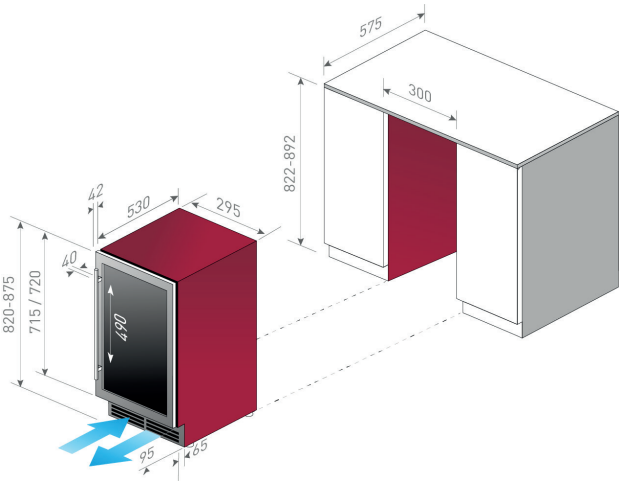

LSB380 I LSBN380

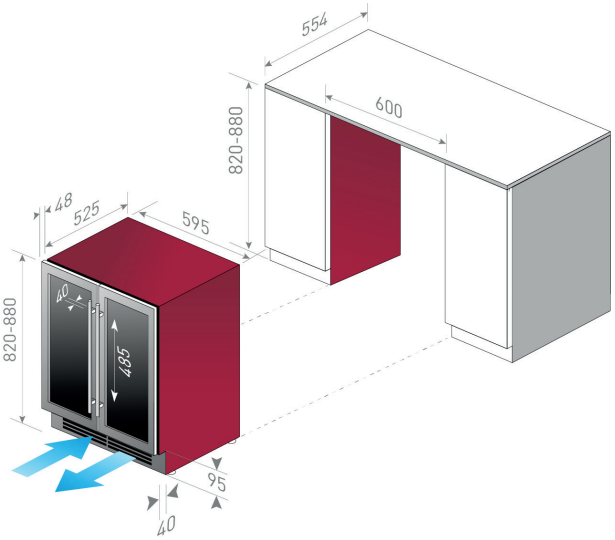

LM480 I LMN480

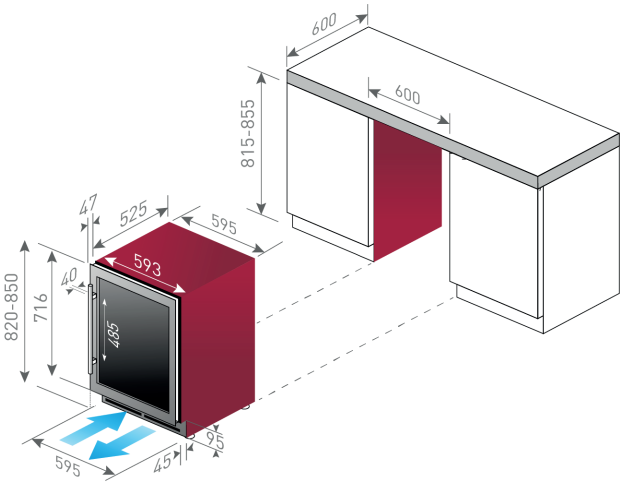

LB445 I LBN445

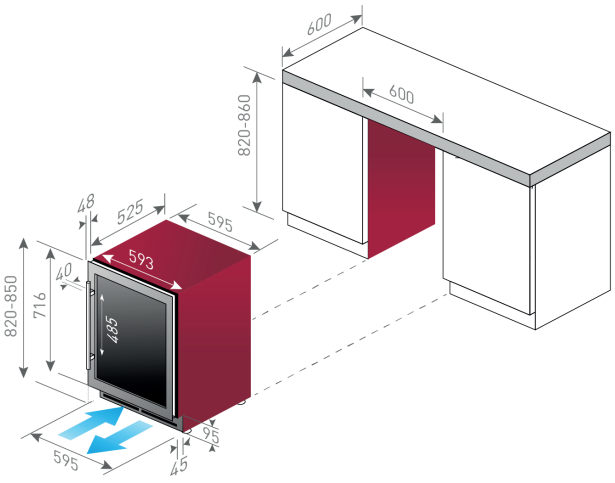

LM70 I LMN70

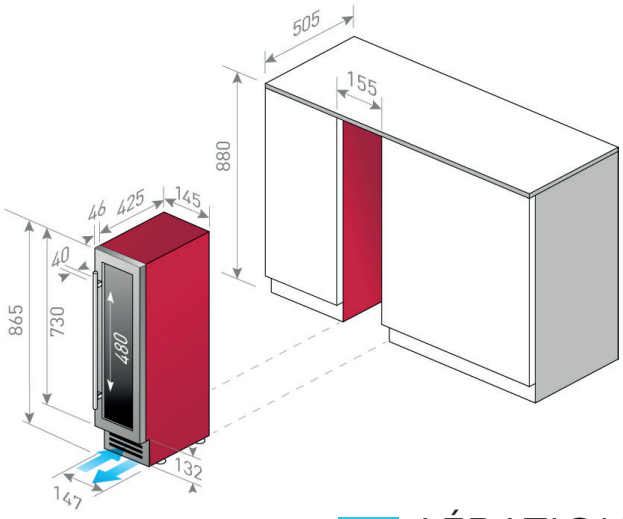

AÉRATION

LM78 I LMN78

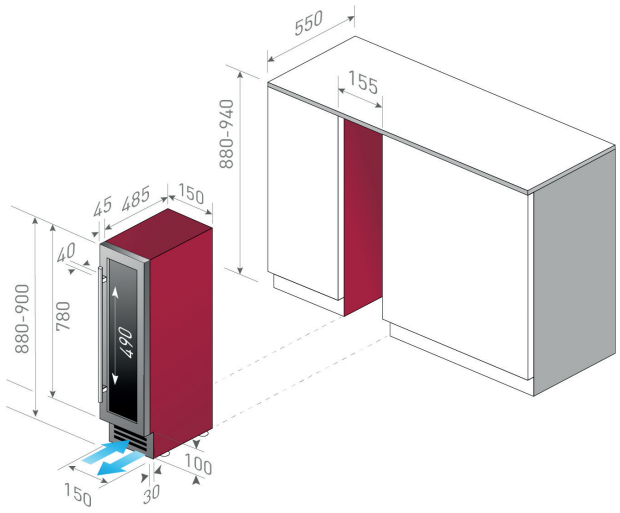

LB178 I LBN178

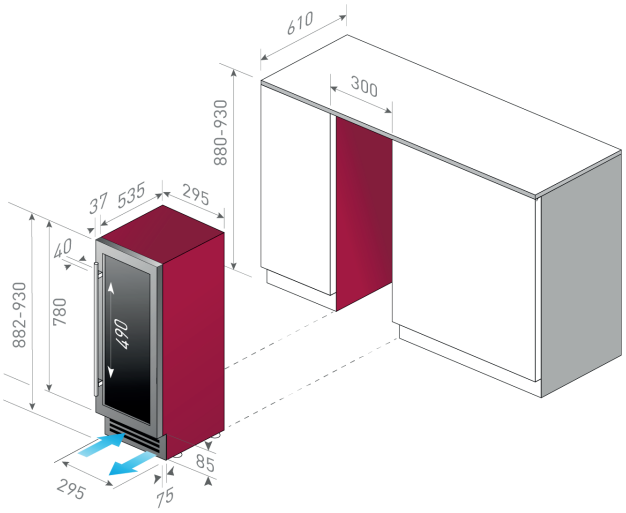

LBN458PO

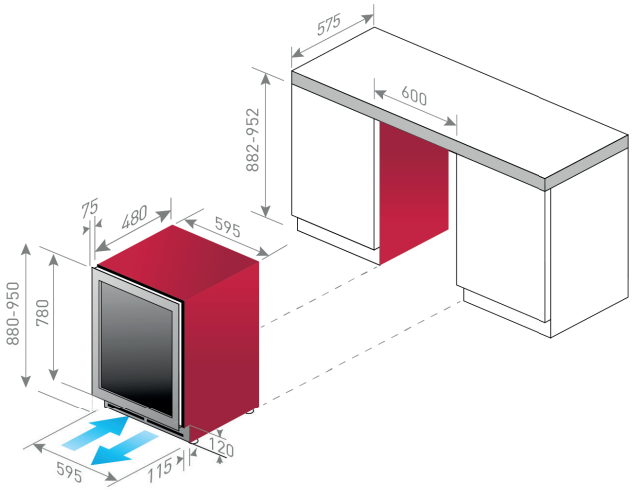

LB468 I LBN468

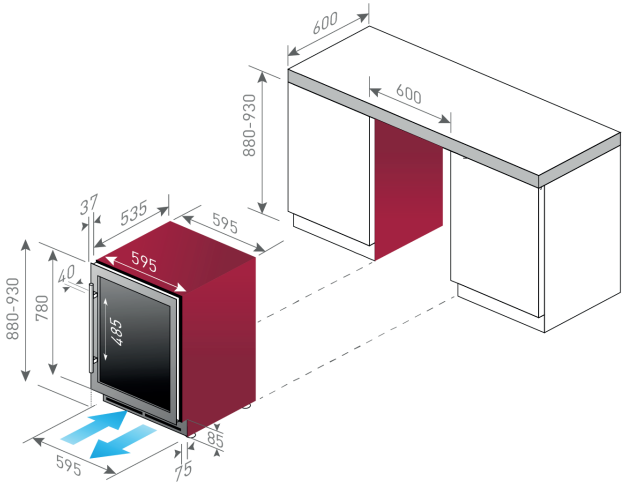

LM245 I LMN245

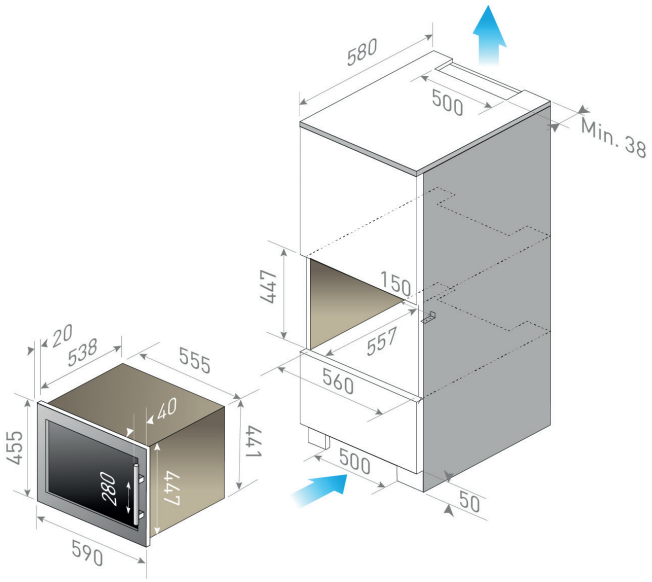

LB270 I LBN270

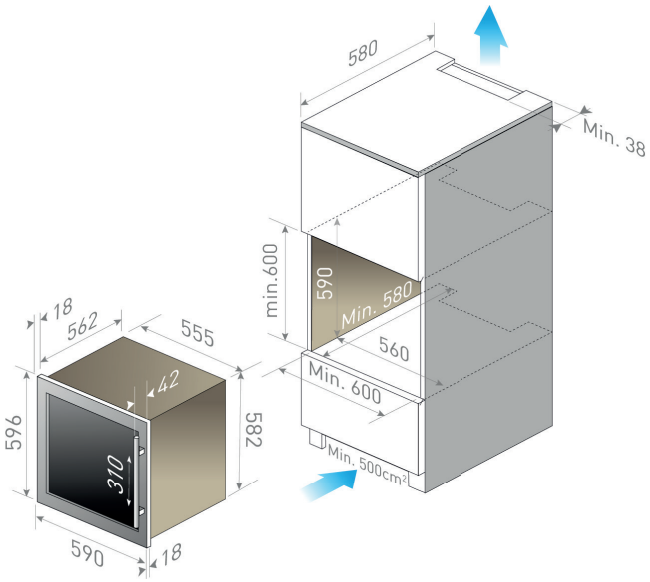

LB340 I LBN340

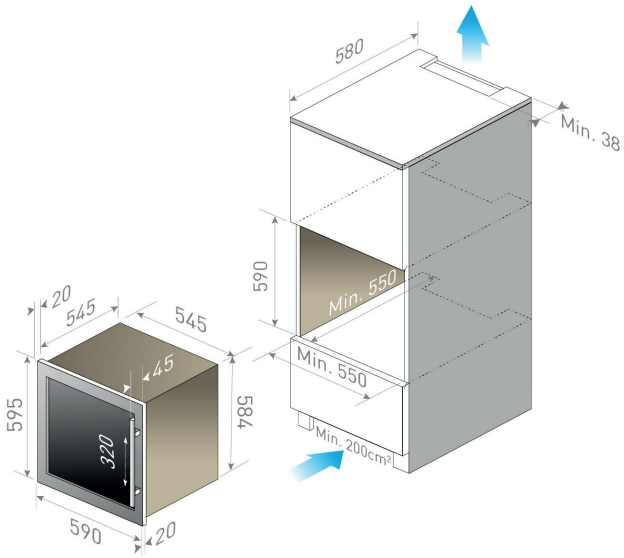

LB555 I LBN555

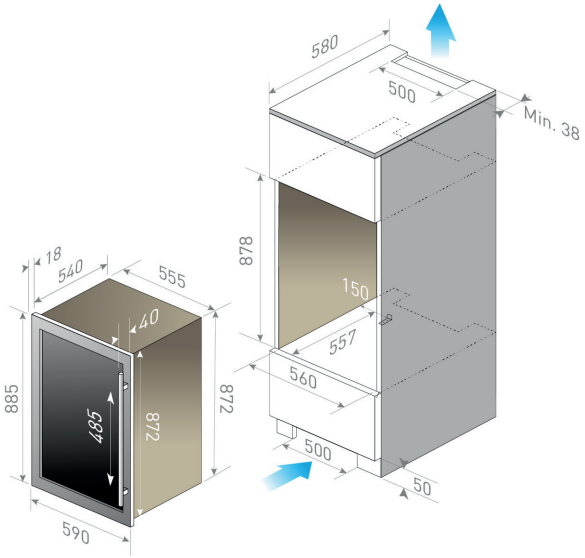

LB720V I LBN720V

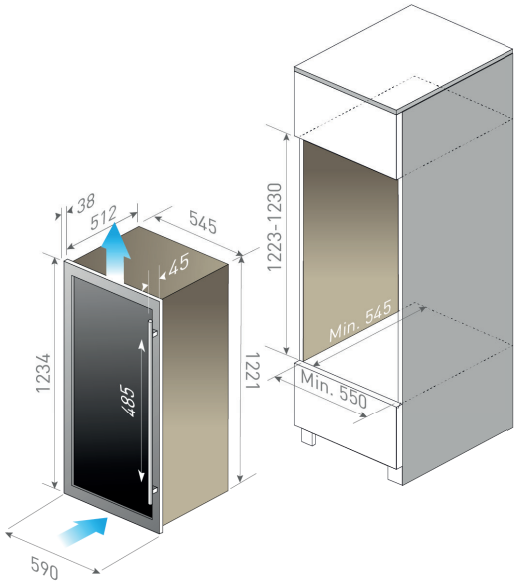

LT895 I LTN895

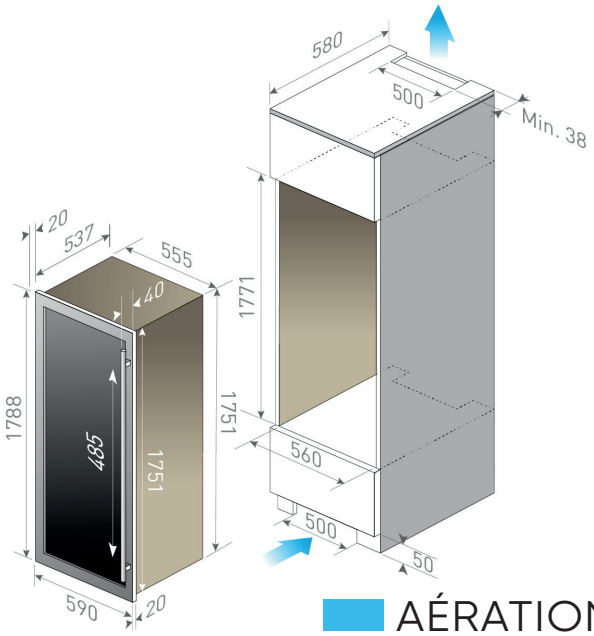

AÉRATION

LMN180POV

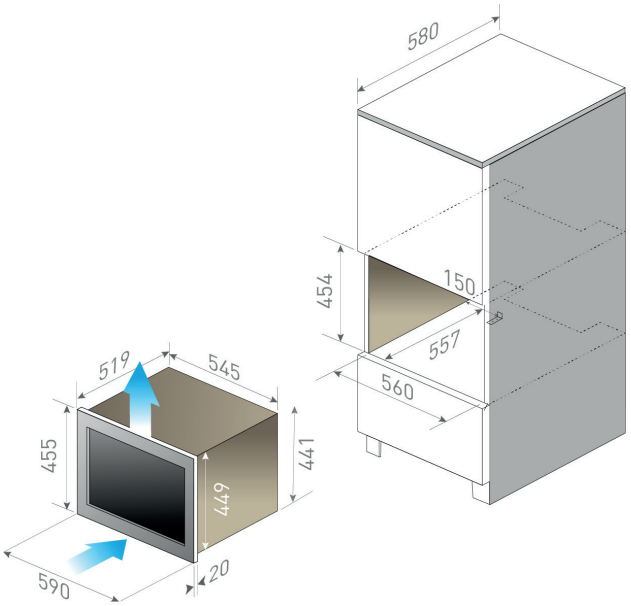

LBN240POV | LBB240POV

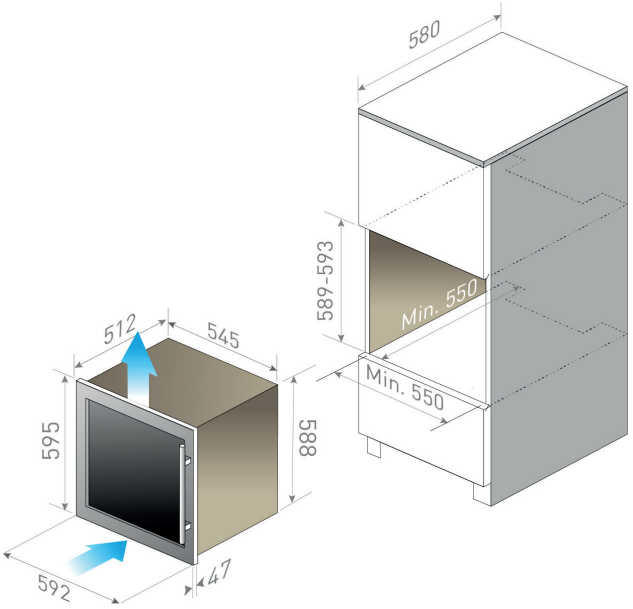

LBN460POV | LBB460POV

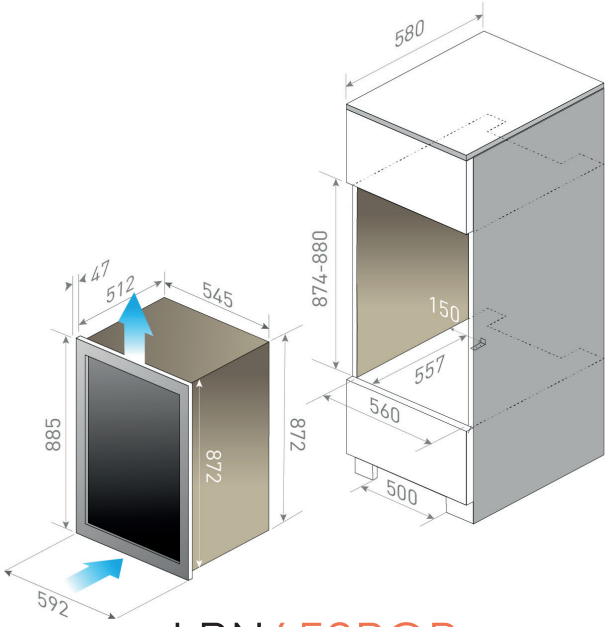

LBN240POVP

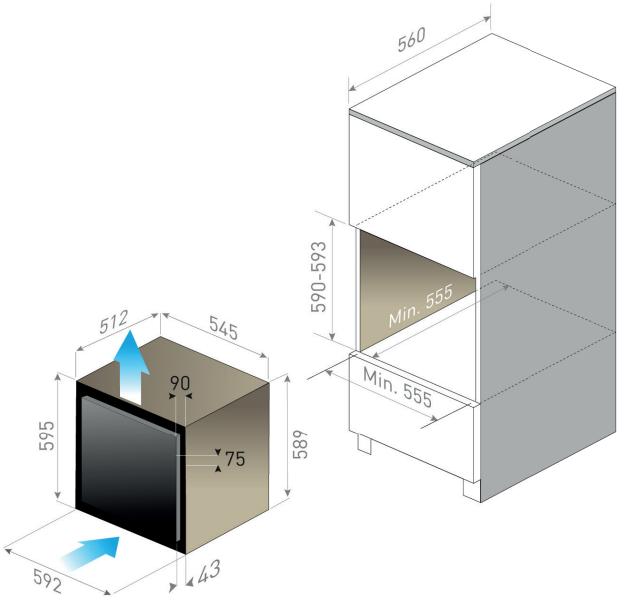

LBN458POP

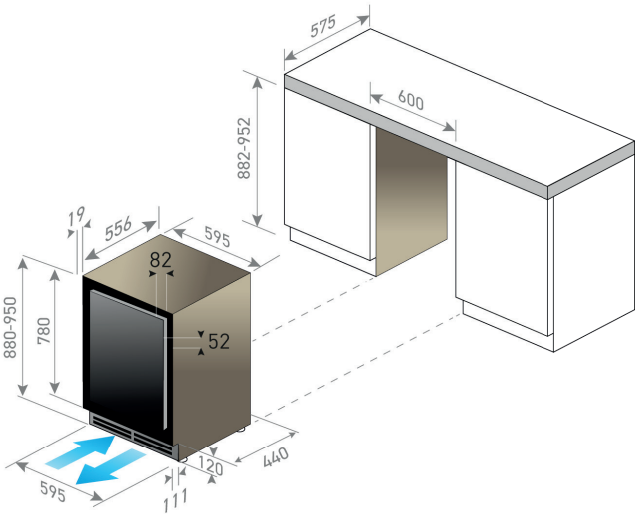

LBN460POVP

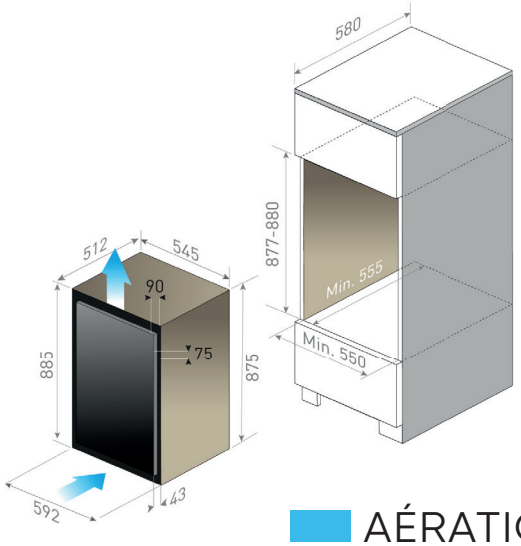

AÉRATION

LMN1105

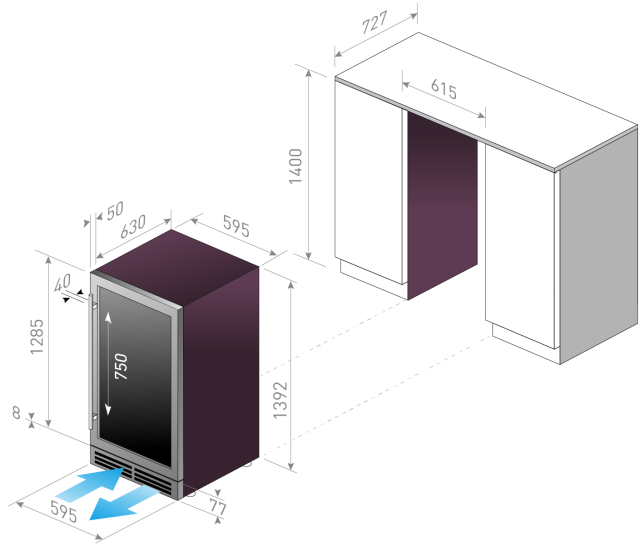

LBN1005

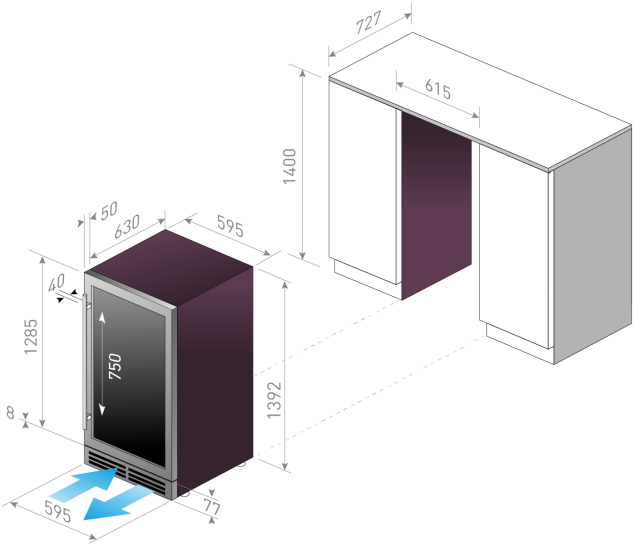

LMN1650

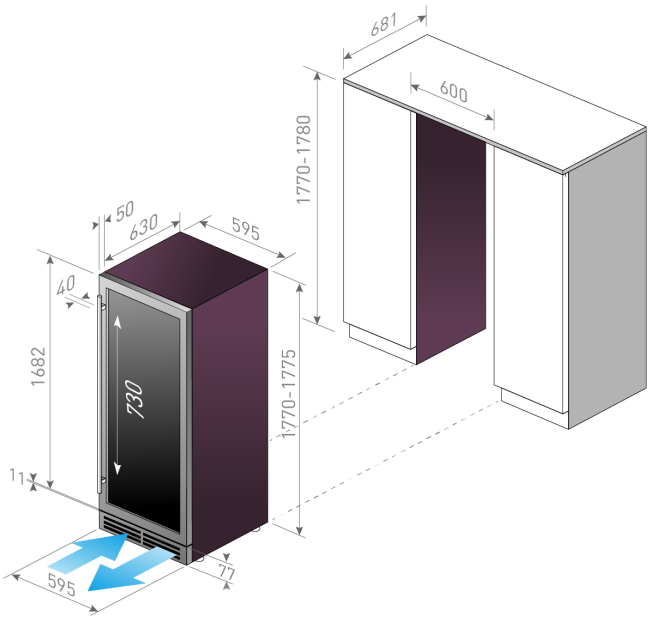

LBN1540

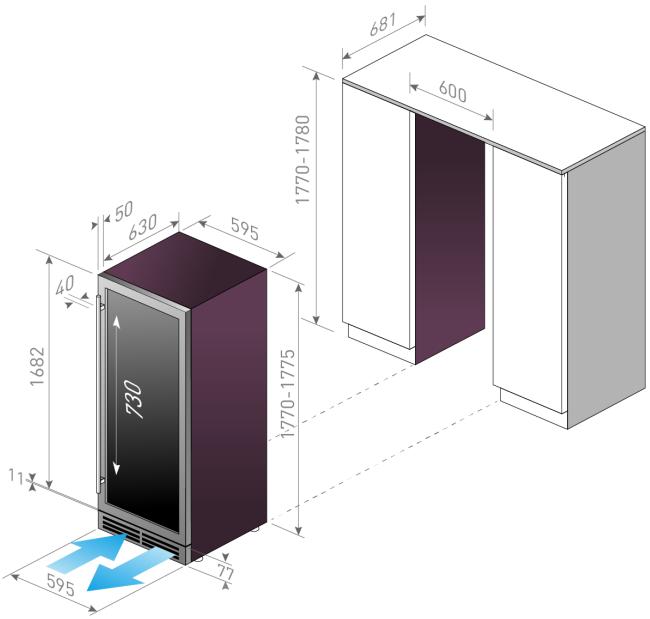

LTN1430

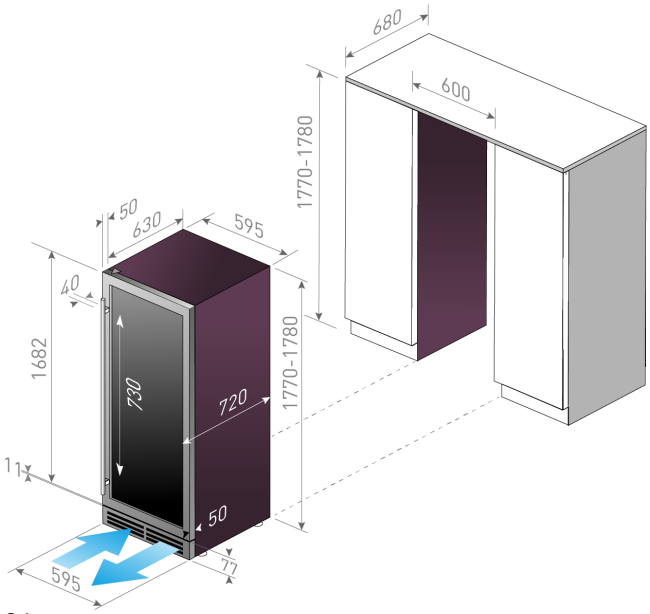

CHROMA540

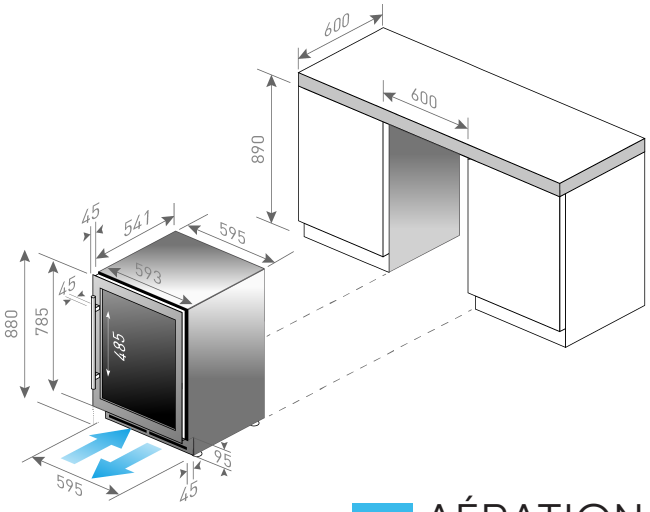

AÉRATION

CHROMA1240

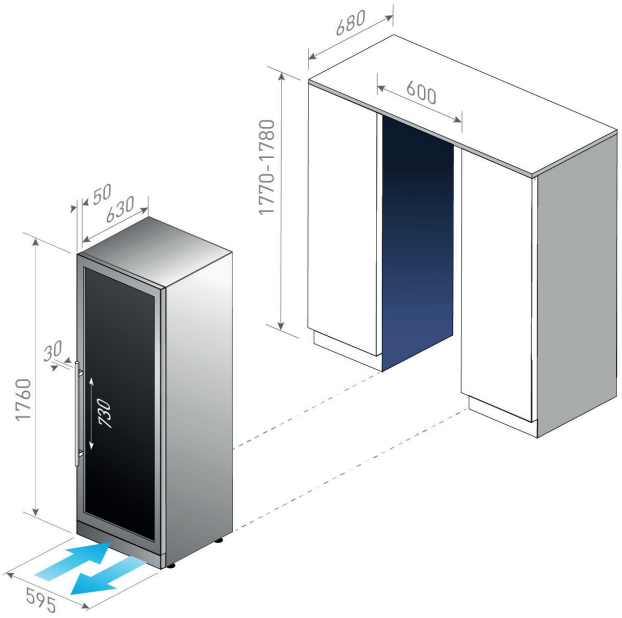

LM301X

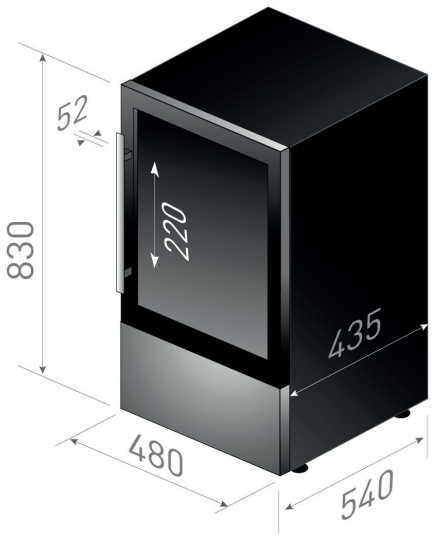

LB420X

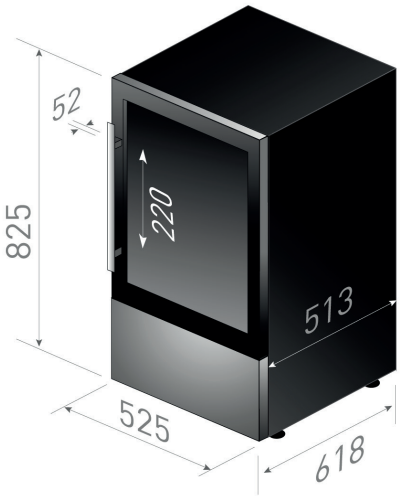

LB520X

LBN1300TV

LMV1380D

LMV1950DC

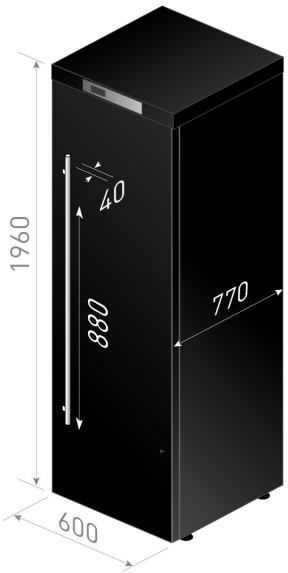

LMV2550D

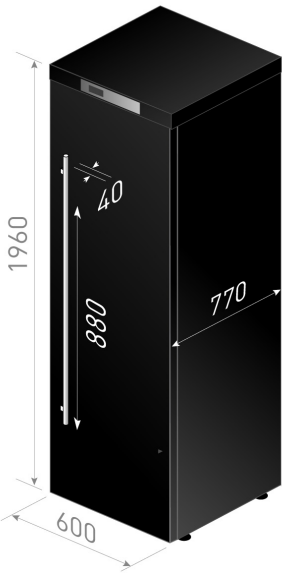

LMV2870

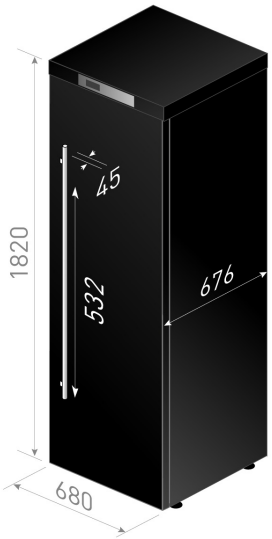

LMV2370HD | LMV2370HG

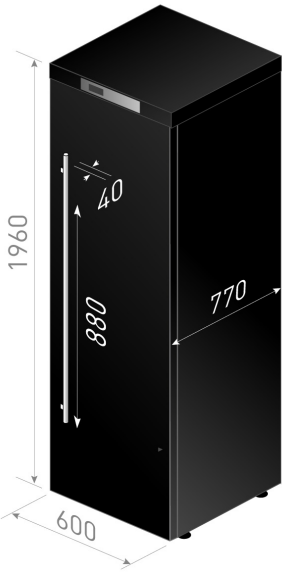

LSV4740H

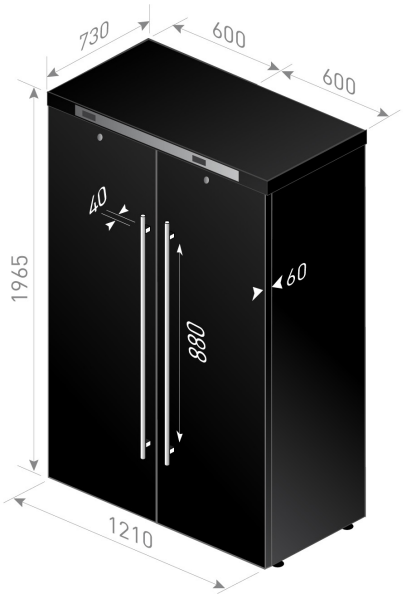

PRO42E

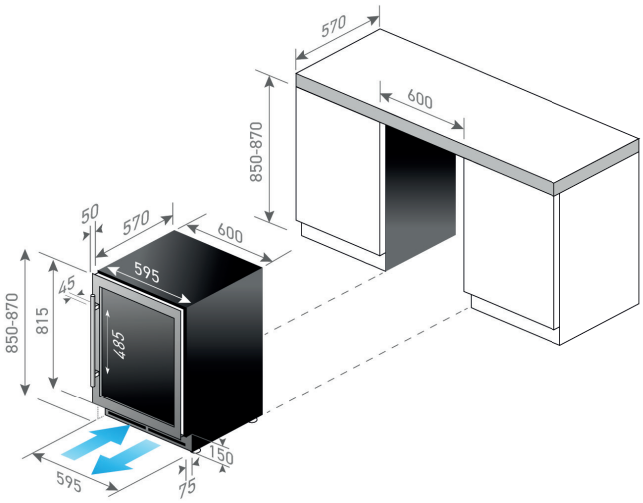

PRO46E

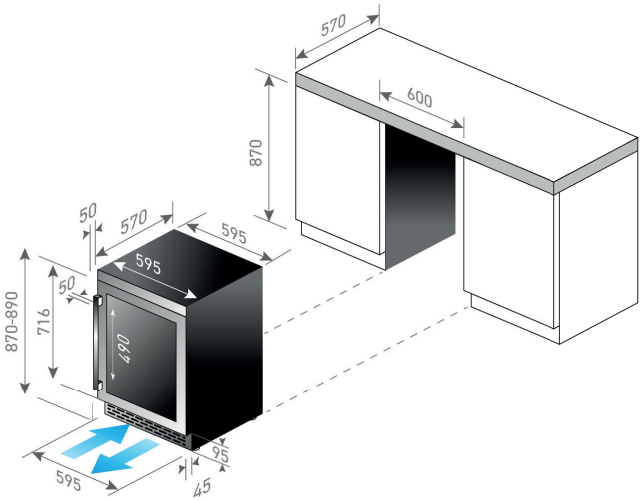

PRO50M

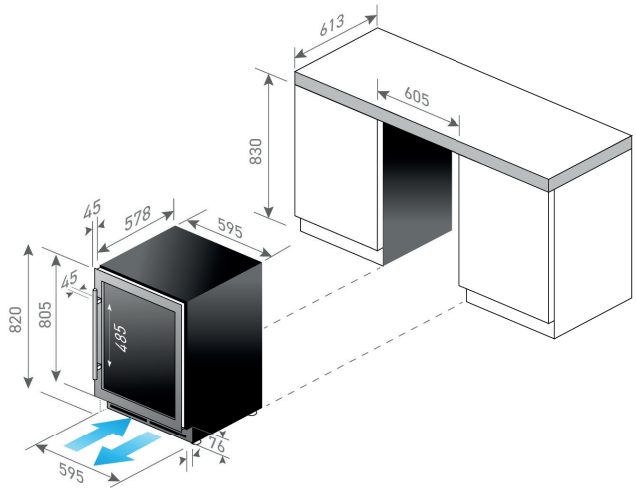

PROLMN1185

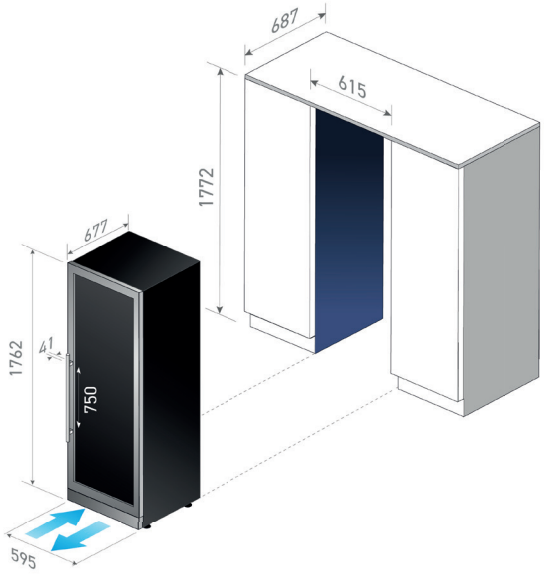

PRO360M

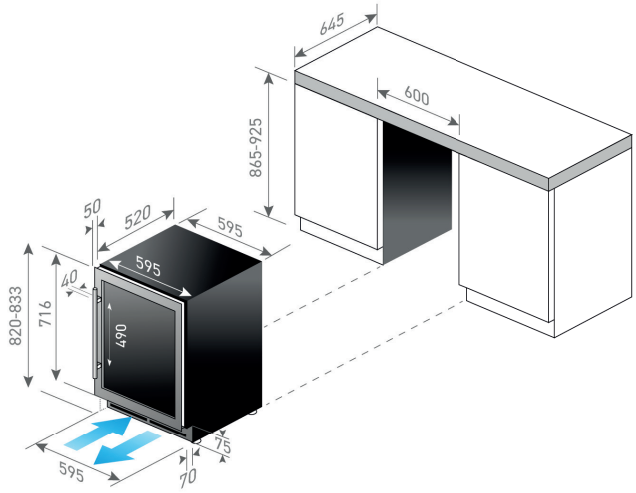

PRO560B

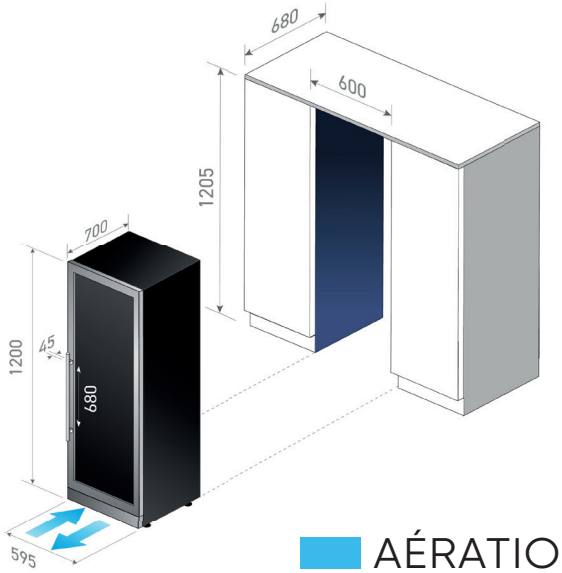

AÉRATION

PRO680B

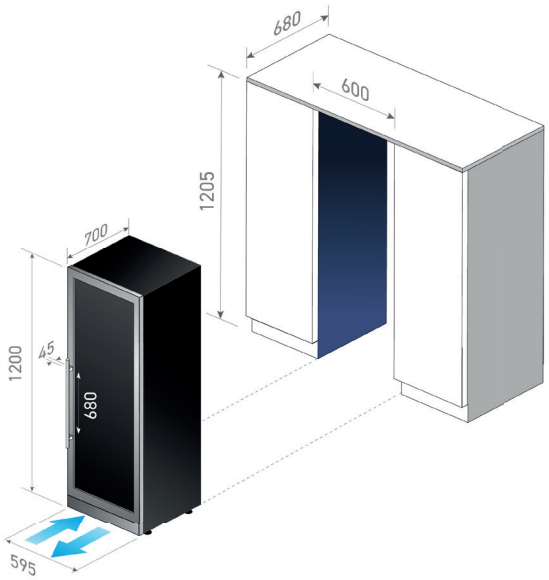

PRO1200B

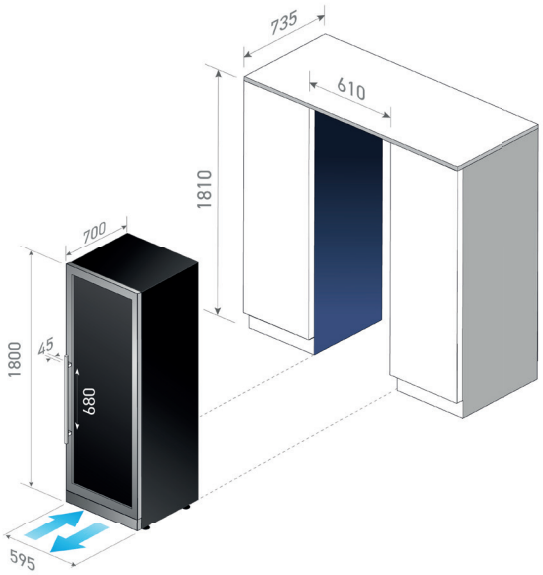

PRO1320M

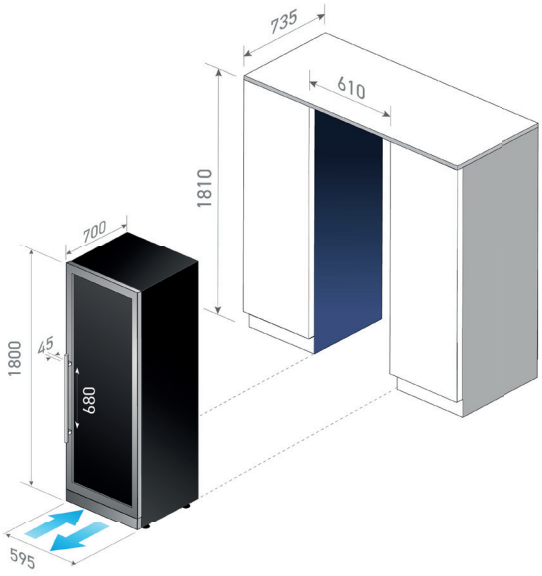

CAVES
À VIN

Le Chai

Tél : +33 (0) 1 45 19 30 73
Contact-lechai@sideme.fr
www.caveavin-lechai.fr

Suivez-nous sur :

2022. Le Chai se réserve le droit de modifier les caractéristiques techniques, design et couleurs de chaque appareil sans pré-requis.
Les photos et les documents ne sont pas contractuels. Pour toute autre information, contactez un représentant commercial.
Distribué par Sideme S.A. SIRET 722 005 956 00023 RVS Nanterre -
SA au capital de 1.607.850€